Verdichtungsgeräte

IHC - feststehend
IHC R - drehend

INDECO
A TOOL FOR EVERY JOB

Verdichtungsgeräte IHC und IHC R

Die neue Serie der Indeco Anbauverdichter garantiert optimale Verdichtungsergebnisse für jede Art von Verdichtungsarbeiten in kürzester Zeit.
Der Anbauverdichter ersetzt die unfallträchtigen herkömmlichen Verdichtungsgeräte.
Der Einsatz unserer robusten und zuverlässigen Anbauverdichter senkt das Unfallrisiko bei Arbeiten im Graben oder am Hang ganz erheblich.
Weiter sind die Bediener nicht unmittelbar in Kontakt zu den herkömmlich mit einem Verbrennungsmotor angetriebenen Verdichtungsgeräten.
Die Anbauverdichter IHC und IHC-R werden einfach vom Baggerfahrer aus der Kabine heraus bedient. Die hydraulisch endlos drehbare Version IHC-R gewährleistet optimale und einfache Verdichtung auch im Bereich von Gullydeckeln und dergleichen.

Eigenschaften der Indeco Anbauverdichter

Das System mit Wälzlager |1| im Ölbad gewährleistet höchste Zuverlässigkeit, geringe Wartungskosten und hohe Verdichtungsleistung auch bei schwierigen Aufgaben.
Das Gummi-Stoßdämpfer System |2| richtet die gesamte Kraft auf das zu verdichtende Material und reduziert gleichzeitig die Schwingungen der Maschine. Das kommt dem Bedienpersonal zugute.
Der Maschinenkörper wird ebenso wie die dicke Grundplatte |3| aus hochwiderstandsfähigem Stahl gefertigt. Der Verdichter ist dadurch optimal vor Beschädigungen oder Verformungen geschützt. Dadurch erreichen wir höchste Zuverlässigkeit im Betrieb.
Das Hydrauliksystem |4| gleicht die Kraft und Geschwindigkeit aus, um eine große Tiefenwirkung zu erzielen und die Bildung von Hohlräumen zu vermeiden.
Das besondere schlanke Design |5| erlaubt Verdichtungsarbeiten auch entlang von Schachtwänden und anderen Hindernissen.
Das Druck- und Durchflussbegrenzungsventil |6| verhindert zu hohe Drücke oder Ölmengen bei nicht korrekt eingestelltem Trägergerät.
Es ist sicher eingebaut und erhöht die Zuverlässigkeit und die Lebensdauer des Verdichters.
Die Ölanschlüsse |7| sind praktisch und gut geschützt platziert.
Alle Hydraulikkomponenten sind gegen äußere Beschädigungen gut geschützt untergebracht.
Der Hydraulikmotor |8| ist mit hochdruckbeständigen Dichtungen ausgerüstet und hält Gegendrücken stand. Deshalb kann in den meisten Fällen auf eine Leckölleitung verzichtet werden.
Das hydraulisch endlos drehbare Drehwerk |9|, welches in gleicher Konstellation, mit Schutzventil und Akkumulator, in allen drehbaren Indeco Werkzeugen eingesetzt wird, ist mit dem innenverzahnten Drehkranz und einem hochwertigen Hydraulikmotor ausgerüstet.
Es ermöglicht eine optimale Positionierung des Verdichters und beste Verdichtungsergebnisse unter allen Arbeitsbedingungen.

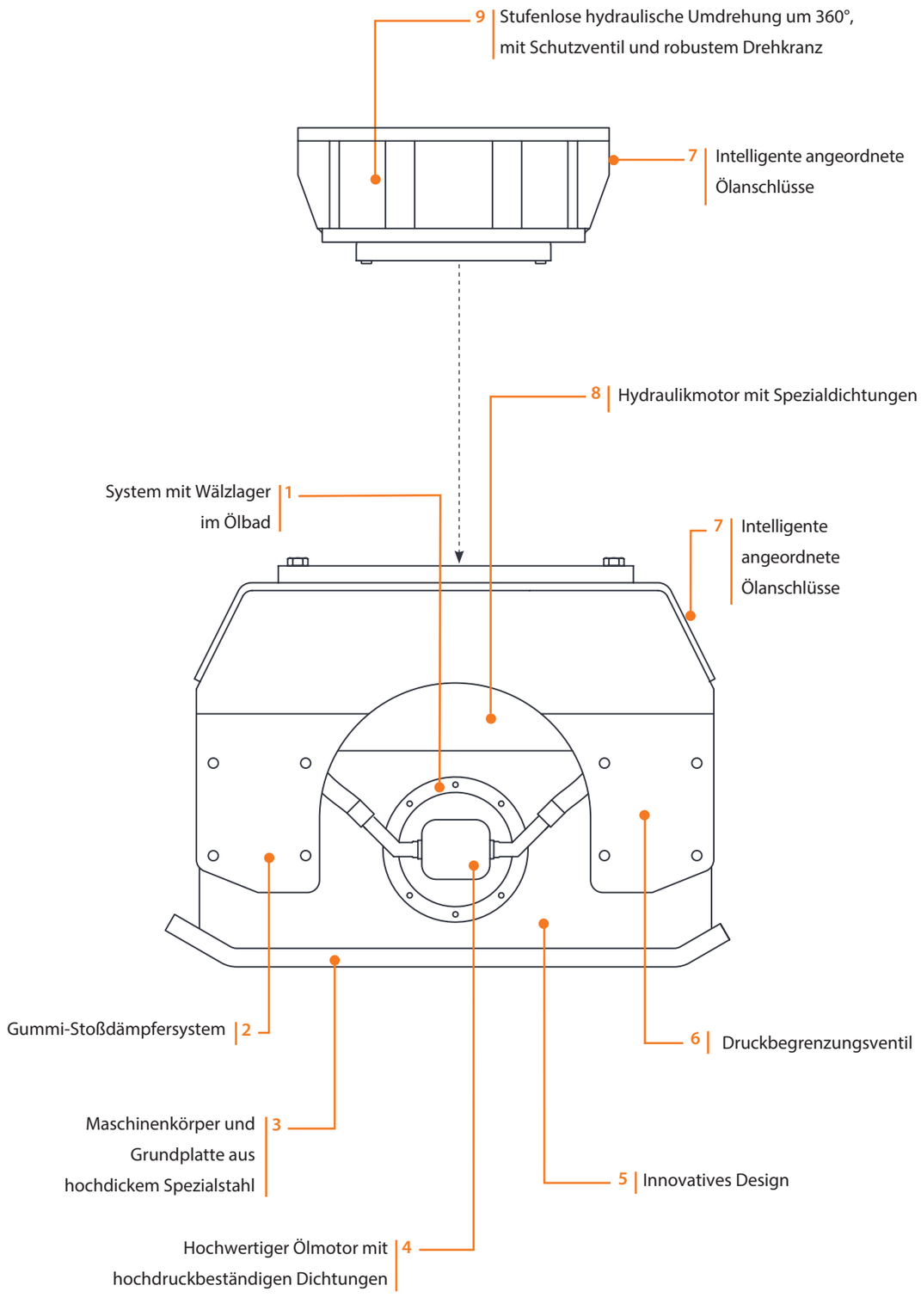

Technische Daten	IHC 50	IHC 70	IHC 75
Maschinentypologie	1 3	1 3	1 3
Baggergewicht	1,7 ÷ 8 t	3,5 ÷ 13 t	4 ÷ 14 t
Arbeitsgewicht*	200 Kg	445 Kg	485 Kg
Höhe	56 cm	60 cm	60 cm
Abmessung Grundplatte	30,5 x 76 cm	46 x 84 cm	64 x 87 cm
Zentrifugalkraft	3000 Kg 29,5 KN	4000 Kg 39 KN	4000 Kg 39 KN
Bodendruck Min - Mittel - Max	0,8 1,2 1,7 Kg/cm² 7,8 11,8 16,7 N/cm²	0,9 1,1 1,4 Kg/cm² 8,8 10,8 13,7 N/cm²	0,7 0,9 1,1 Kg/cm² 6,9 8,8 10,8 N/cm²
Frequenz Min - Mittel - Max	2000 2500 3000 rpm 33 42 50 hz	1600 1850 2100 rpm 27 31 35 hz	1600 1850 2100 rpm 27 31 35 hz
Motordurchsatz	45 ÷ 70 l/Min	55 ÷ 75 l/Min	55 ÷ 75 l/Min
Höchster regulierter Arbeitsdruck am Bagger	240 bar	200 bar	200 bar
Maximaler Gegendruck	7 bar	21 bar	21 bar
Kompatibilität Anschlussplatte zum Sattel des Abbruchhammers	HP 400	HP 900	HP 900

*Das Arbeitsgewicht der Ausrüstung umfasst die Anschlussplatte nach den Baustandards Indeco. Eventuelle Gewichtsunterschiede können von der Konfiguration dieser Letzteren abhängen.

Technische Daten	IHC 150	IHC 250
Maschinentypologie	4 5	4 5
Baggergewicht	8 ÷ 22 t	15 ÷ 45 t
Arbeitsgewicht*	970 Kg	1280 Kg
Höhe	79 cm	80 cm
Abmessung Grundplatte	71 x 120 cm	90 x 122 cm
Zentrifugalkraft	10000 Kg 98 KN	17000 Kg 167 KN
Bodendruck Min - Mittel - Max	1,4 1,6 1,8 Kg/cm² 13,7 15,7 17,7 N/cm²	1,3 1,7 2,2 Kg/cm² 12,8 16,7 21,6 N/cm²
Frequenz Min - Mittel - Max	1800 1950 2100 rpm 30 33 35 hz	1800 2100 2400 rpm 30 35 40 hz
Motordurchsatz	100 ÷ 120 l/Min	190 ÷ 265 l/Min
Höchster regulierter Arbeitsdruck am Bagger	200 bar	170 bar
Maximaler Gegendruck	21 bar	7 bar
Kompatibilität Anschlussplatte zum Sattel des Abbruchhammers	HP 1500 - HP 1800	HP 2000 - HP 2500 HP 3000 ÷ HP 4000

N.B. Alle Abbildungen und nummerischen Angaben in diesem Katalog sind lediglich als Beispiele bzw. Richtwerte zu verstehen, die in unserem Ermessen ohne Vorankündigung jederzeit geändert werden können. Wir behalten uns also das Recht zur Änderung vor im Hinblick auf die ständige Verbesserung und Weiterentwicklung unseres Produkts.

Legende Maschinen

Kompaktbagger | Minischaufel | Baggerlader | Bagger mit Bereifung | Raupenbagger

Kompatibilität

Empfohlene Benutzung auf Maschinen mit Gesamtgewicht (t):

IHC 50	IHC 70	IHC 75	IHC 150	IHC 250
1,7 – 8	3,5 – 13	4 – 14	8 – 22	15 – 45

Technische Daten	IHC R 50	IHC R 70	IHC R 75
Maschinentypologie	1 3	1 3 4	1 3 4
Baggergewicht	3,5 ÷ 13 t	6,5 ÷ 16 t	7 ÷ 16 t
Arbeitsgewicht*	425 Kg	630 Kg	670 Kg
Höhe	88 cm	93 cm	93 cm
Abmessung Grundplatte	30,5 x 76 cm	46 x 84 cm	64 x 87 cm
Zentrifugalkraft	3000 Kg 29,5 KN	4000 Kg 39 KN	4000 Kg 39 KN
Bodendruck Min - Mittel - Max	0,8 1,2 1,7 Kg/cm² 7,8 11,8 16,7 N/cm²	0,9 1,1 1,4 Kg/cm² 8,8 10,8 13,7 N/cm²	0,7 0,9 1,1 Kg/cm² 6,9 8,8 10,8 N/cm²
Frequenz Min - Mittel - Max	2000 2500 3000 rpm 33 42 50 hz	1600 1850 2100 rpm 27 31 35 hz	1600 1850 2100 rpm 27 31 35 hz
Motordurchsatz	45 ÷ 70 l/Min	55 ÷ 75 l/Min	55 ÷ 75 l/Min
Höchster regulierter Arbeitsdruck am Bagger	240 bar	200 bar	200 bar
Maximaler Gegendruck	7 bar	21 bar	21 bar
Volumenstrom pro Drehung	10 l/Min	10 l/Min	10 l/Min
Regulierter Druck bei Drehung	90 bar	90 bar	90 bar
Kompatibilität Anschlussplatte zum Sattel des Abbruchhammers	HP 900	HP 900	HP 900

*Das Arbeitsgewicht der Ausrüstung umfasst die Anschlussplatte nach den Baustandards Indeco. Eventuelle Gewichtsunterschiede können von der Konfiguration dieser Letzteren abhängen.

Legende Maschinen

Kompaktbagger | Minischaufel | Baggerlader | Bagger mit Bereifung | Raupenbagger

Technische Daten	IHC R 150	IHC R 250
Maschinentypologie	4 5	4 5
Baggergewicht	15 ÷ 25 t	16 ÷ 45 t
Arbeitsgewicht*	1185 Kg	1520 Kg
Höhe	108 cm	110 cm
Abmessung Grundplatte	71 x 120 cm	90 x 122 cm
Zentrifugalkraft	10000 Kg 98 KN	17000 Kg 167 KN
Bodendruck Min - Mittel - Max	1,4 1,6 1,8 Kg/cm² 13,7 15,7 17,7 N/cm²	1,3 1,7 2,2 Kg/cm² 12,8 16,7 21,6 N/cm²
Frequenz Min - Mittel - Max	1800 1950 2100 rpm 30 33 35 hz	1800 2100 2400 rpm 30 35 40 hz
Motordurchsatz	100 ÷ 120 l/Min	190 ÷ 265 l/Min
Höchster regulierter Arbeitsdruck am Bagger	200 bar	170 bar
Maximaler Gegendruck	21 bar	7 bar
Volumenstrom pro Drehung	10 l/Min	10 l/Min
Regulierter Druck bei Drehung	90 bar	90 bar
Kompatibilität Anschlussplatte zum Sattel des Abbruchhammers	HP 2000 - HP 2500	HP 2000 - HP 2500

N.B. Alle Abbildungen und nummerischen Angaben in diesem Katalog sind lediglich als Beispiele bzw. Richtwerte zu verstehen, die in unserem Ermessen ohne Vorankündigung jederzeit geändert werden können. Wir behalten uns also das Recht zur Änderung vor im Hinblick auf die ständige Verbesserung und Weiterentwicklung unseres Produkts.

Kompatibilität

Empfohlene Benutzung auf Maschinen mit Gesamtgewicht (t):

IHC R 50	IHC R 70	IHC R 75	IHC R 150	IHC R 250
3,5 – 13	6,5 – 16	7 – 16	15 – 25	16 – 45

Das Zubehör

1 | Indeconnect-System

Ein neues Fernüberwachungssystem, das auf den Grundsätzen des Internets of Things basiert und mit dem die Veralterung der Geräte verhindert und eine hohe Leistung über die Zeit aufrechterhalten werden kann. Das "**Indeconnect**" -System besteht aus einem mit 4G-Technologie ausgestatteten **Device** für die drahtlose Verbindung mit dem Netz, das an den verschiedenen Ausrüstungen angebracht wird, und einer cloudbasierten **Webplattform**, auf die von einem Mobiltelefon (über eine App) oder einem PC aus zugegriffen werden kann und mit der die von jedem installierten Gerät in Echtzeit übermittelten Daten abgefragt werden können: Arbeitsstunden, Arbeitsposition auf dem Gelände, Temperatur des Hydrauliköls, Umgebungstemperatur, GPS-Position und so weiter.
Durch die Nutzung von Indeconnect ist Folgendes möglich:

- **Überwachung der Produktivität**, um sicherzustellen, dass jedes Indeco-Werkzeug wie geplant funktioniert
- **Überwachung des Betriebs**, wobei die verschiedenen internen und externen Parameter des Geräts in Echtzeit überprüft werden, um sicherzustellen, dass es unter optimalen Bedingungen und in angemessener Weise verwendet wird
- **Erhöhung der Sicherheit,** durch Fernsteuerung des Standorts der Geräte mittels GPS-Geolokalisierung
- **Planung der Wartung**, indem Sie den Zustand jedes Indeco-Werkzeugs in Echtzeit überwachen, u.a. durch das automatische Warn- und Nachrichtensystem, das es Ihnen ermöglicht, Ersatzteile zu bestellen und Ausfallzeiten zu minimieren
- **Optimierung der Vermietung** durch Überwachung und Kontrolle der Verwaltung der gemieteten Geräte.

2 | Schaber

Ein nützliches Sonderzubehör, das nach dem Anbau an der Verdichtungsplatte den zu verdichtenden Boden verteilt und nivelliert, ohne dass eine Schaufel eingesetzt werden muss.

1 |

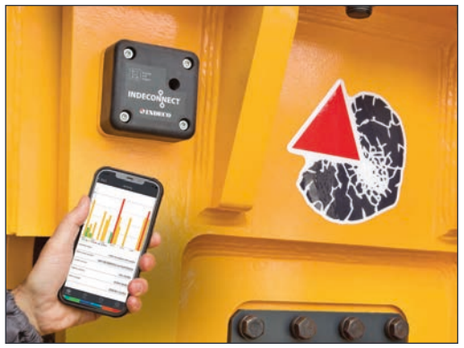

2 |

Anwendungsbereiche

			IHC	IHC R
Erdbewegung und Bauwesen	**Erdbewegung**	• Aushub von Gräben		
		• Bodenaushub		
		• Abtragen von Straßendecken	○	○
		• Bodenverdichtung	○	○
		• Verdichtung von Gräben	○	○
		• Laden von Erdreich und losem Material		
	Fundamente	• Aushub von Gebäudefundamenten		
		• Abtragen		
	Bauwesen	• Einrammen von Pfählen für Fundamente	○	○
		• Verdichten im Pfeilerbereich	○	○
Infrastrukturen	**Tunnelling**	• Aushub		
		• Entkrusten von Gewölben und Wänden		
	Unterwasseranwendung	• Nassbaggerarbeiten		
		• Vergrößerung von Kais		
		• Verbreiterung von Kanälen		
		• Laden von Erdreich und losem Material		
		• Umschlag von Felsen oder Wellenbrechern		
	Aushub von Gräben	• Erdöl und Gas, Wasser und Schmutzwasser (Aushub von tiefen Gräben)		
		• Grabenaushub		
		• Verdichtung des Bodens im Graben	○	○
	Straßenbauarbeiten	• Einrammen von Pfählen und Schutzplanken	○	○
		• Asphaltausbesserung	○	○
		• Wartungsarbeiten (Wege, Gehsteige und Parkplätze)	○	○
		• Pflasterarbeiten	○	○
Land- und Forstwirtschaft	**Garten- und Landschaftsbau**	• Umzäunungen	○	○
		• Bodenaushub		
		• Gesteinsabbruch		
		• Pflanzen	○	○
		• Spalten von Baumklötzen		
		• Instandhaltung von Golfplätzen		
		• Zerkleinerung von Stümpfen und Wurzeln		
		• Beseitigung und Erneuerung von Wurzelsperren		
		• Zerkleinerung von Holzresten		
	Baumzucht	• Umschlag von Baumklötzen		
		• Pflege von Grünflächen, Büschen und Unterholz		
		• Schaffung und Instandhaltung von Waldkorridoren und Brandschutzlinien		
		• Aufräumung von Bäumen		
		• Aufräumung von Vegetation		
		• Aufräumung von Ästen		

IHC| feststehende Verdichtungsplatte

IHC R| drehbare Verdichtungsplatte

Das vollständige Sortiment der anderen Indeco-Produkte

Produkte		Gewicht	
IFP	8 X	750	Kg
IFP	13 X	1300	Kg
IFP	19 X	1800	Kg
IFP	28 X	2800	Kg
IFP	35 X	3450	Kg
IFP	45 X	4550	Kg
IRP	5 X	570	Kg
IRP	11 X	1150	Kg
IRP	18 X	1700	Kg
IRP	23 X	2300	Kg
IRP	29 X	2950	Kg
IRP	36 X	3600	Kg
IRP	45 X	4500	Kg
IMP*	15	1500	Kg
IMP*	20	2080	Kg
IMP*	25	2400	Kg
IMP*	35	3500	Kg
IMP*	45	4500	Kg

Produkte		Gewicht	
IHC	50	200	Kg
IHC	70	445	Kg
IHC	75	485	Kg
IHC	150	970	Kg
IHC	250	1280	Kg
IHC R	50	425	Kg
IHC R	70	630	Kg
IHC R	75	670	Kg
IHC R	150	1185	Kg
IHC R	250	1520	Kg
IMG S**	300	285	Kg
IMG S**	400	380	Kg
IMG S**	600	570	Kg
IMG S**	1200	1140	Kg
IMG S**	1700	1610	Kg
IMG S**	2300	2180	Kg
IMG S**	2800	2650	Kg
ISS***	5/7	570	Kg

Produkte		Gewicht	
ISS***	8/13	1250	Kg
ISS***	10/20	2400	Kg
ISS***	20/30	3650	Kg
ISS***	25/40	4800	Kg
ISS***	30/50	6100	Kg
ISS***	35/60	7600	Kg
ISS***	45/90	10400	Kg
IRC***	30	4200	Kg
IMH	3	385	Kg
IMH	5	535	Kg
IMH	6	545	Kg
IMH	8	580	Kg
IMH	10	735	Kg
IMH	14	1050	Kg
IMH	20	1500	Kg
IMH	3.2 SS	1000	Kg
IMH	4.2 SS	1400	Kg

*Konfiguration Abbruchhammer - **Konfiguration Sieb - ***Konfiguration anstatt Schaufel

CaruccieChiurazzi

DE

INDECO ind S.p.a.
viale Lindemann, 10 z.i. - 70132 Bari - Italy
PH +39 080 531 33 70 - **F** +39 080 537 79 76
@ info@indeco.it - www.indeco.it/de

Mitglied von

AUTHORISIERTER VERTRAGSHÄNDLER

24-03-G-C-DE-01-01

Die Inhalte dieser Veröffentlichung dürfen ohne die vorherige Zustimmung von Indeco ind S.p.a. nicht ganz oder auszugsweise reproduziert werden.
Alle Rechte vorbehalten. Die in diesem Katalog verwendeten eingetragenen Warenzeichen gehören den jeweiligen Inhabern.