Positionierarme

Serie IBS

INDECO

A TOOL FOR EVERY JOB

Positionierarm IBS

Ursprünglich hergestellt und vertrieben von Indeco Nord America und Indeco Australia, verbreitete sich der Positionierarm IBS (Indeco Boom System) rasch auf vielen anderen Märkten, wo er sich in der Produktionslogistik von Steinbrüchen und Bergwerken bewährt hat und für die Zerkleinerung von Blöcken mit großen Abmessungen eingesetzt wird, die den Gesteinsbrecher blockieren könnten. Der Positionierarm wird an den Öffnungen der Gesteinsbrecher eingebaut, sodass der Abbruchhammer innerhalb der Anlage arbeiten kann, während der Arm die großen Blöcke zerkleinert und eventuelle Verstopfungen im Trichter beseitigt. Verschiedene Steuerungssysteme mittels Funk- und Fernsteuerung gestatten dem Bedienungsmann, den Arm unter Sicherheitsbedingungen von seiner Kabine aus einzusetzen und ein unterbrechungsloses Arbeiten zu gewährleisten.

Die auf den nord- und südamerikanischen und den australischen Märkten gesammelte Erfahrung hat es Indeco erlaubt, ein ganzes Sortiment von Positionierarmen zusammenzustellen, die sich durch Zuverlässigkeit, Produktivität, Robustheit und ein hervorragendes Preis-/Leistungsverhältnis auszeichnen.

Die Positionierarme Indeco IBS werden mit hochwiderstandsfähigen Spezialstählen gefertigt und nach Maß für die jeweiligen Anforderungen des Kunden konstruiert.

Merkmale der Positionierarme Indeco

Das elektrohydraulische Proportional-Steuerventil **|1|** gewährleistet eine höhere Effizienz und Genauigkeit in der Bewegung.
Die hydraulischen Anschlüsse an den Zylindern **|2|** sind seitlich angebracht, womit sie besser gegen mechanische Schäden geschützt sind.
Die Hydraulikzylinder, **|3|** konstruiert und entwickelt vom Ingenieurbüro Indeco mit exklusiven Techniken, sind überdimensioniert, um höchste Leistung und hydraulische Effizienz zu gewährleisten und eine größere Zuverlässigkeit auch unter erschwerten Arbeitsbedingungen sicherzustellen.
Der Drehverteiler **|4|** für die hydraulischen Anschlüsse wird nur auf der Serie IBS eingebaut; er befindet sich im Arm und garantiert eine wirkliche Umdrehung um 360°, da keine Schläuche seine Bewegung behindern.
Im Gegensatz zu vielen Wettbewerbsprodukten sind die Positionierarme Indeco IBS genau wie die der Bagger ausgebildet, nicht nur hinsichtlich ihres Designs, aber auch dank des Einsatzes von hochwiderstandsfähigen Spezialstählen **|5|**, die das beste Gewicht-Leistungsverhältnis auf dem Markt bieten, und dazuhin auch vielseitig und zuverlässig sind.
Die speziellen Verstärkungen **|6|** im Arm machen ihn robuster und erhöhen seine Dreh- und Biegefestigkeit.
Die Hydraulikleitung auf dem Arm, einschließlich der HD- und ND-Leitung des Hammers, besteht aus Hochdruckschläuchen **|7|**.
Die Buchsen **|8|** aus Bronze und Sinteraluminium werden zusammen mit den Bolzen aus Spezialstahl wärmebehandelt, was deren Widerstandsfähigkeit erhöht; ferner sind sie mit besonderen Schmierkanälen ausgestattet.
Die Einbauplatte **|9|** des IBS-Arms ist besonders robust und überdimensioniert, um eine lange Lebensdauer zu gewährleisten.
Die Fallschutz- und Bewegungssteuerungsventile **|10|** sind auf den Zylindern eingebaut, um ein unbeabsichtigtes Herunterfahren des Arms zu verhindern und die Sicherheitsbedingungen zu verbessern.

Die Zugangsöffnungen **|11|** zum Umdrehungsmotor und zum hydraulischen Verteilersystem erleichtern die Wartungsmaßnahmen.

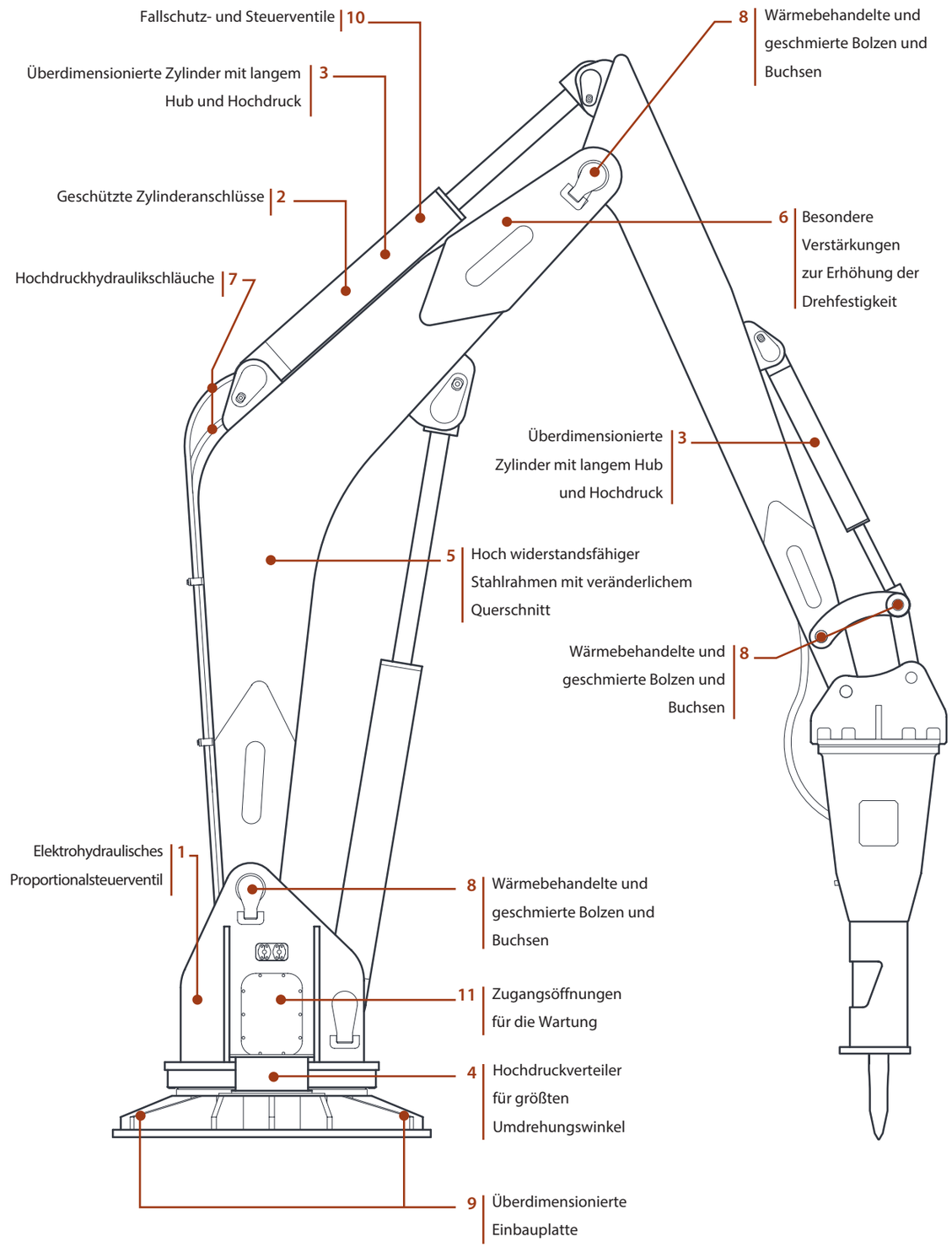

Drehung

Die Positionierarme Indeco IBS sind in drei Drehversionen erhältlich, um ein Maximum an Vielseitigkeit für die Arbeitsbereiche zu bieten, in denen sie eingesetzt werden sollen.

360°
Drehkranz und Hydraulikmotor
Durch die Drehung um 360° mit Kugellager und Ritzel und Planetengetriebe für ein Höchstmaß an Flexibilität bei der Durchführung der Arbeit ähnelt der IBS Indeco einem Baggerarm.

180°
Hydraulischer Stellantrieb
Die Umdrehung um effektive 180° mit Hilfe eines speziellen hydraulischen Stellantriebs, der exklusiv von Indeco konstruiert und hergestellt wird, macht die Ausrüstung vielseitiger und für den Einsatz auf einer größeren Arbeitsfläche geeignet.

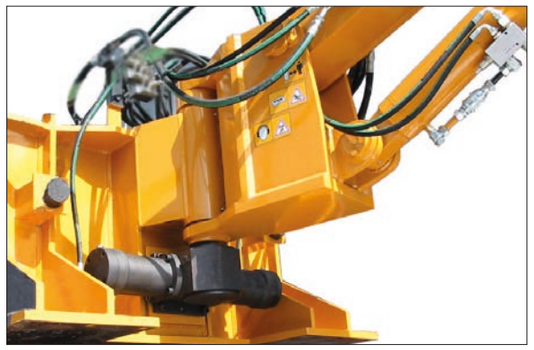

150°
Seitliche Hydraulikkolben
Die Umdrehung um 150° erfolgt mit Hilfe von zwei überdimensionierten Hydraulikkolben, die in Folge arbeiten, womit eine bessere Leistung und eine stärkere Umdrehungskraft erzielt werden.

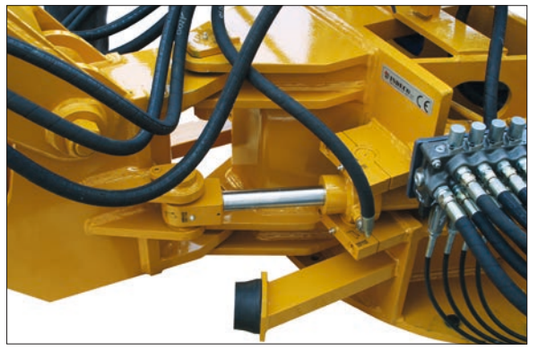

Die Wahl des richtigen Positionierarms

Auswahl des HP-Modells
auf der Grundlage von

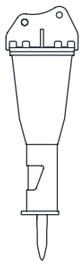

- Art der Arbeit
- Art des Materials
- Blockgröß
- Produktionsziele

Auswahl des IBS-Modells
auf der Grundlage von

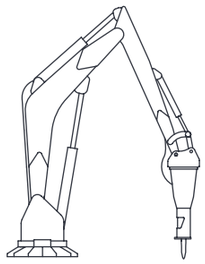

- Arbeitsbereich (Art und Größe des Brechers und der Anlage)
- Arbeitsfläche und Aushubtiefe
- Drehung 150°/180°/360°
- Anzahl der Gelenke (2 oder 3)

Wahl des Powerpacks / Hydraulikaggregats
je nach der erforderlichen zu installierenden Leistung

Art

On Board
Drehstrom-Elektromotor

Separat
elektrische Schalttafel mit Softstarter-Wechselrichter

		IBS 33	IBS 40	IBS 50	IBS 62	IBS 76	IBS 94	IBS 116	IBS 143
		Max. horizontale Länge (m)*							
Power Pack (Kw)	Hammerausführung (Kg)	3,3	4	5	6,2	7,6	9,4	11,6	14,3
15	HP 100 (59)	IBS 33-400	IBS 40-400						
	HP 150 (80/98)	IBS 33-400	IBS 40-400						
	HP 200 (160)	IBS 33-400	IBS 40-400						
	HP 400 (230)	IBS 33-400	IBS 40-400						
21	HP 550 (320)	IBS 33-700	IBS 40-700	IBS 50-700					
	HP 600 (390)	IBS 33-700	IBS 40-700	IBS 50-700					
	HP 700 (440)	IBS 33-700	IBS 40-700	IBS 50-700					
30	HP 900 (550)	IBS 33-1200	IBS 40-1200	IBS 50-1200	IBS 62-1200				
	HP 1200 (650)	IBS 33-1200	IBS 40-1200	IBS 50-1200	IBS 62-1200				
37	HP 1500 (850)		IBS 40-1800	IBS 50-1800	IBS 62-1800	IBS 76-1800			
	HP 1800 (1000)		IBS 40-1800	IBS 50-1800	IBS 62-1800	IBS 76-1800			
45	HP 2000 (1200)				IBS 62-2500	IBS 76-2500	IBS 94-2500	IBS 116-2500	IBS 143-2500
	HP 2500 (1500)				IBS 62-2500	IBS 76-2500	IBS 94-2500	IBS 116-2500	IBS 143-2500
55	HP 2750 (1690)					IBS 76-3500	IBS 94-3500	IBS 116-3500	IBS 143-3500
	HP 3500 (2200)					IBS 76-3500	IBS 94-3500	IBS 116-3500	IBS 143-3500
75	HP 4000 (2500)						IBS 94-5000	IBS 116-5000	IBS 143-5000
	HP 5000 (3150)						IBS 94-5000	IBS 116-5000	IBS 143-5000

*Die Längen können an die Erfordernisse des Kunden angepasst werden.

Das Zubehör

Indeconnect-System

Ein neues Fernüberwachungssystem, das auf den Grundsätzen des Internets of Things basiert und mit dem die Veralterung der Geräte verhindert und eine hohe Leistung über die Zeit aufrechterhalten werden kann. Das "**Indeconnect**" |1| -System besteht aus einem mit 4G-Technologie ausgestatteten **Device** für die drahtlose Verbindung mit dem Netz, das an den verschiedenen Ausrüstungen angebracht wird, und einer cloudbasierten **Webplattform**, auf die von einem Mobiltelefon (über eine App) oder einem PC aus zugegriffen werden kann und mit der die von jedem installierten Gerät in Echtzeit übermittelten Daten abgefragt werden können: Arbeitsstunden, Arbeitsposition auf dem Gelände, Temperatur des Hydrauliköls, Umgebungstemperatur, GPS-Position und so weiter.
Durch die Nutzung von Indeconnect ist Folgendes möglich:

- **Überwachung der Produktivität**, um sicherzustellen, dass jedes Indeco-Werkzeug wie geplant funktioniert
- **Überwachung des Betriebs**, wobei die verschiedenen internen und externen Parameter des Geräts in Echtzeit überprüft werden, um sicherzustellen, dass es unter optimalen Bedingungen und in angemessener Weise verwendet wird
- **Erhöhung der Sicherheit,** durch Fernsteuerung des Standorts der Geräte mittels GPS-Geolokalisierung
- **Planung der Wartung**, indem Sie den Zustand jedes Indeco-Werkzeugs in Echtzeit überwachen, u.a. durch das automatische Warn- und Nachrichtensystem, das es Ihnen ermöglicht, Ersatzteile zu bestellen und Ausfallzeiten zu minimieren
- **Optimierung der Vermietung** durch Überwachung und Kontrolle der Verwaltung der gemieteten Geräte.

1 |

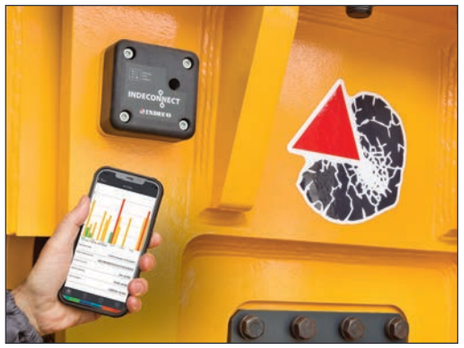

2 |

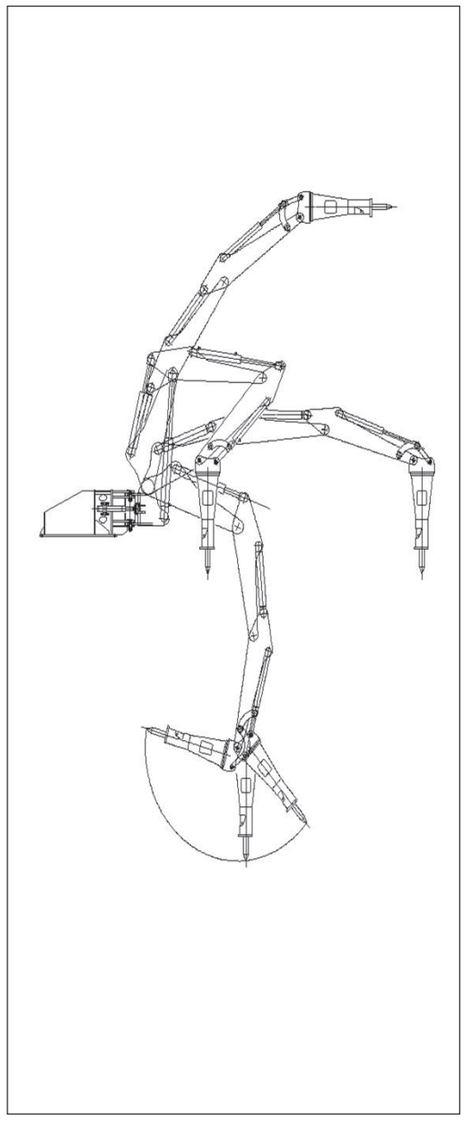

3 |

4 |

5 |

6 |

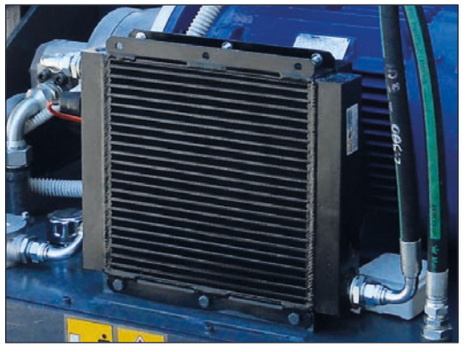

Drei Gelenke

Der Indeco-Arm kann mit drei Gelenken |2| geliefert werden. Dadurch bieten sich folgende Vorteile: Vergrößerung des Arbeitsbereichs, wenn der Hammer in vertikaler Position steht; das Erreichen schwieriger Stellen unter der Einbauplatte; vielseitigere Einsatzfähigkeit.

Automatische Schmiereinrichtung für Arm und Hammer

Diese Einrichtung gestattet sowohl eine optimale Nutzung der Schmiermittel, als auch die Vermeidung eines Maschinenstillstands zur Kontrolle der Schmierung. Zu der Einrichtung gehören ein „programmierbares“ Pumpensteuergerät |3| sowie Hammer-Arm-Verrohrung. Mit diesem System kann die Lebensdauer aller Kugelbüchsen des Arms und der Gleitbereiche des Hammers verlängert werden.

Steuersystem

Der Indeco IBS ist mit einem Steuersystem mit elektrohydraulischem Proportionalventil ausgestattet, das äußerst effizient ist.
Es wird nach Indeco-Spezifikationen in zwei verschiedenen Versionen angeboten:

- mit Fernbedienung |4|, mit einem speziellen bis zu 90 m langen Kabel;
- mit Funkbedienung |5|, drahtlos, bis zu 30 Metern.

Wärmetauscher

Hoch effizienter Kühler |6| mit Hilfskühlgebläse, um die Temperatur des Öls auch unter schwierigsten Arbeitsbedingungen konstant zu halten.

Ölerhitzer

Bei sehr niedrigen Arbeitstemperaturen und bei Kälte hält der Ölerhitzer |7| die Öltemperatur konstant.

Ölstandsanzeiger

Ölstandanzeiger |8| für die Sicherheitskontrolle.

Temperaturanzeiger

Temperaturanzeiger |9| für die Sicherheitskontrolle.

Hydraulische Speisepumpe

Die hydraulische Speisepumpe |10| ist in drei Versionen vorrätig:

- mit Getriebe bis zu 200 bar Arbeitsdruck;
- mit Axialkolben für über 200 bar Arbeitsdruck;
- mit veränderlichem Hubraum mit Load Sensing.

7 |

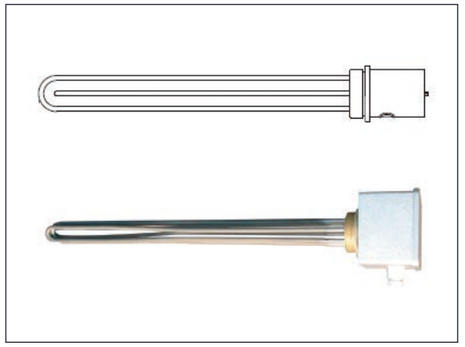

8 |

9 |

10 |

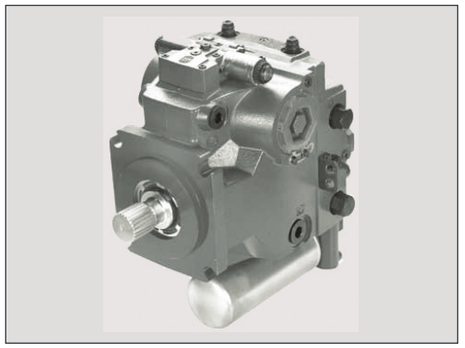

Anwendungsbereiche

Montanindustrie

		IBS
Vorarbeiten	• Entfernen der Deckschicht	
	• Abtragen von Stufen, Straßen und Rampen	
	• Entkrusten von Firsten und Wänden	
Sekundärabbruch	• Zerkleinern von Felsbrocken	
	• Entfernen von Hindernissen in den Pulverisierungssystemen	○
Primärabbruch	• Selektiver Abbruch	
	• Bergwerke ohne Sprengstoff	

Das vollständige Sortiment der anderen Indeco-Produkte

Produkte	Gewicht	Produkte	Gewicht
HP 100	59 Kg	HP 2000	1200 Kg
HP 150	80 Kg	HP 2500	1500 Kg
HP 150 **Heavy Duty**	98 Kg	HP 2750	1690 Kg
HP 200	160 Kg	HP 3000	1900 Kg
HP 400	230 Kg	HP 3500	2200 Kg
HP 550	320 Kg	HP 4000	2500 Kg
HP 600	390 Kg	HP 5000	3150 Kg
HP 700	440 Kg	HP 6000	3600 Kg
HP 900	550 Kg	HP 7000	4000 Kg
HP 1200	650 Kg	HP 9000	5000 Kg
HP 1500	850 Kg	HP 12000	7800 Kg
HP 1800	1000 Kg	HP 18000 **Plus**	11050 Kg

CaruccieChiurazzi

DE

INDECO ind S.p.a.
viale Lindemann, 10 z.i. - 70132 Bari - Italy
PH +39 080 531 33 70 - **F** +39 080 537 79 76
@ info@indeco.it - www.indeco.it/de

AUTHORISIERTER VERTRAGSHÄNDLER

23-02-G-B-DE-01-01

Die Inhalte dieser Veröffentlichung dürfen ohne die vorherige Zustimmung von Indeco ind S.p.a. nicht ganz oder auszugsweise reproduziert werden.
Alle Rechte vorbehalten. Die in diesem Katalog verwendeten eingetragenen Warenzeichen gehören den jeweiligen Inhabern.