Compactadores

IHC - Fixos
IHC R - Rotativos

INDECO
SOLUÇÕES PARA EQUIPAMENTOS
a wipro hydraulics company

Compactadores IHC e IHC R

Os compactadores Indeco IHC oferecem uma elevada capacidade de compactação com rapidez, substituindo os perigosos e desgastantes equipamentos manuais e os rolos auto-propulsionados nas operações em aclive, evitando o risco de capotamento.
Na placa de aço do compactador, aplicam-se de forma combinada, tanto a força dinâmica de um sistema vibratório hidráulico, como o peso estático do braço da máquina operatriz. Naturalmente as forças dinâmicas devem ter uma potência suficiente para fazer vibrar de forma eficaz a chapa de aço.
Para que isso ocorra, os compactadores Indeco (montados diretamente sobre o braço das máquinas operatrizes) utilizam um motor hidráulico com um mancal a banho de óleo que equilibra a força de compactação com a velocidade de vibração de modo a obter a profundidade de penetração necessária a reduzir os espaços vazios e mover mais material em menos tempo.
Os compactadores hidráulicos Indeco IHC, fixos ou rotativos, garantem eficiência e versatilidade superiores em relação a outros produtos do mercado. Providos de selas de engate comuns a outros equipamentos hidráulicos Indeco, são facilmente intercambiáveis com estes durante as diversas fases de trabalho no canteiro. Com a utilização do circuito hidráulico simples, os compactadores IHC demonstram ser ideais para compactar os materiais de aterro para valas, comprimir terraplenagens e executar outros trabalhos em superfícies em aclive e ou na proximidade de fundações e outros obstáculos. São perfeitos em solos granulares, coerentes e semicoerentes, sendo muito eficazes também se utilizados como bate-estacas, com o uso de adaptadores opcionais na placa vibratória. Na versão rotativa, IHC R, os compactadores Indeco permitem posicionar a escavadeira no ângulo desejado em relação à superfície de trabalho, operando ainda mais eficazmente em escavações de precisão, em locais com espaço limitado, em posições em ângulo, em torno de ralos e a outros obstáculos.

Características dos compactadores Indeco

Robustos, versáteis e altamente produtivos, os compactadores IHC apresentam características especiais resultantes da pesquisa tecnológica Indeco.
O sistema com mancal |1| de rolamento com banho de óleo garante máxima confiabilidade, baixos custos de manutenção e elevados desempenhos, mesmo em caso de trabalhos particularmente pesados.
O sistema amortecedor de borracha |2| foi projetado para dirigir toda a força em direção ao material a ser compactado, atenuando as vibrações para a máquina e para o operador.
O chassi da máquina e as chapas de base |3| de espessura elevada, são feitas em aços especiais super resistentes e não estão, portanto, sujeitas a flexões ou outras deformações que possam comprometer o funcionamento da máquina.
O sistema hidráulico |4| equilibra força e velocidade para permitir aos pesos excêntricos a compactação em profundidade, reduzindo os espaços vazios.
O equipamento foi especialmente projetado |5| para trabalhar muito próximo às paredes das trincheiras, às fundações, a barras de proteção e outros obstáculos, pela largura e comprimento total da área de trabalho.
A válvula limitadora de pressão e fluxo |6| possibilita uma instalação segura e veloz, evitando que configurações incorretas prejudiquem a produtividade e a vida útil do compactador.
As conexões para o óleo |7| estão posicionadas de modo prático e funcional na parte posterior do compactador. Em conformidade com as tubulações da máquina, elas estão protegidas do risco de rupturas acidentais, especialmente em canalizações estreitas e profundas.
O motor hidráulico |8|, com guarnições especiais resistentes a alta pressão, é capaz de aceitar contrapressões sem necessidade de linha de drenagem.
A rotação hidráulica contínua de 360° |9| permite o posicionamento ótimo da placa vibratória em todas as condições de trabalho e do processo de compactação.

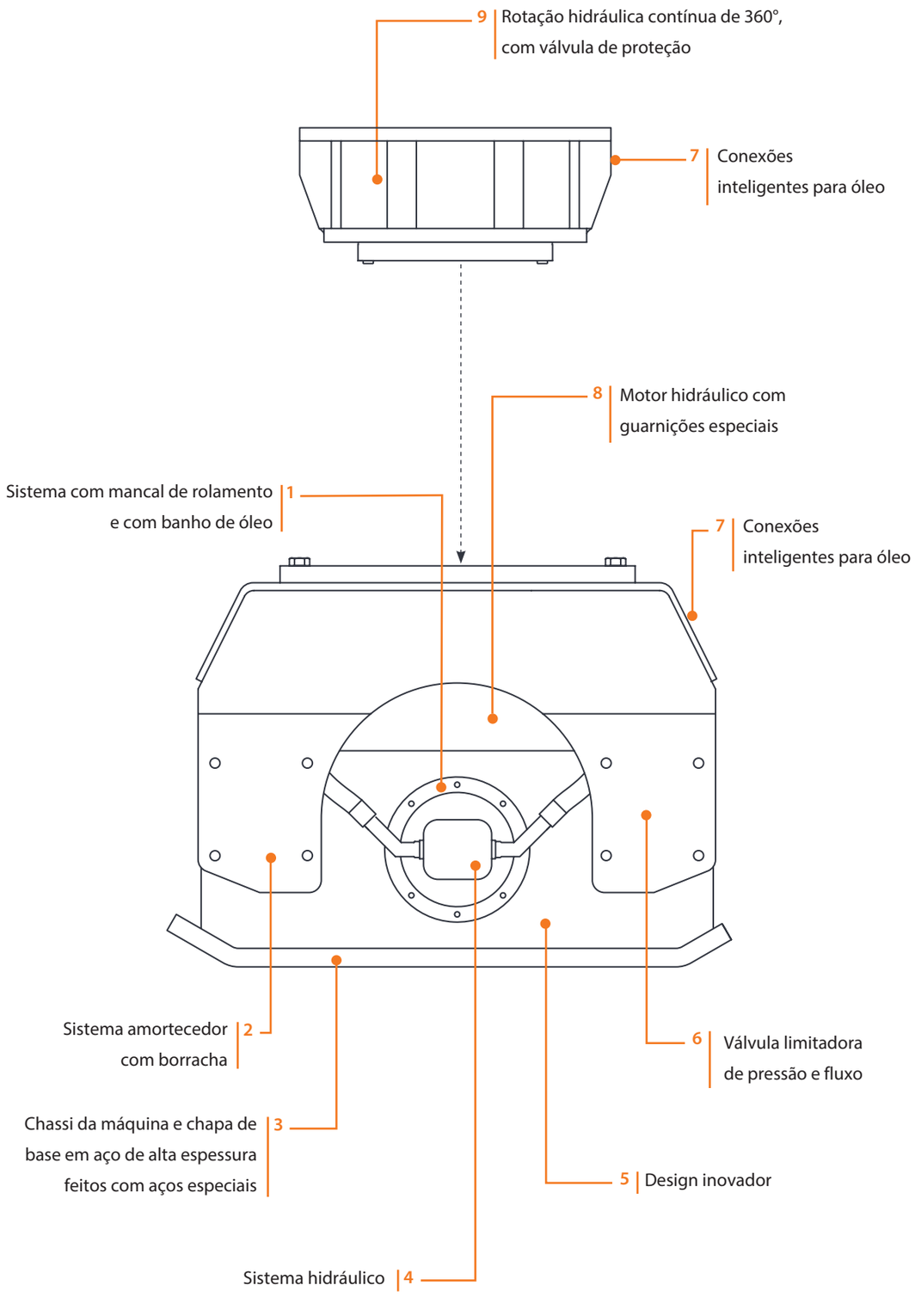

Dados Técnicos	IHC 50	IHC 70	IHC 75
Tipo de máquina	1 3	1 3	1 3
Peso da escavadora	1,7 ÷ 8 ton	3,5 ÷ 13 ton	4 ÷ 14 ton
Peso do equipamento*	200 Kg	445 Kg	485 Kg
Altura	56 cm	60 cm	60 cm
Dimensão da chapa base	30,5 x 76 cm	46 x 84 cm	64 x 87 cm
Força centrífuga	3000 Kg 29,5 KN	4000 Kg 39 KN	4000 Kg 39 KN
Pressão exercida no solo Mín - Méd - Máx	0,8 1,2 1,7 Kg/cm² 7,8 11,8 16,7 N/cm²	0,9 1,1 1,4 Kg/cm² 8,8 10,8 13,7 N/cm²	0,7 0,9 1,1 Kg/cm² 6,9 8,8 10,8 N/cm²
Frequência Mín - Méd - Máx	2000 2500 3000 rpm 33 42 50 hz	1600 1850 2100 rpm 27 31 35 hz	1600 1850 2100 rpm 27 31 35 hz
Fluxo no motor	45 ÷ 70 l/min	55 ÷ 75 l/min	55 ÷ 75 l/min
Pressão máxima de trabalho regulada pela escavadora	240 bar	200 bar	200 bar
Contrapressão máxima	7 bar	21 bar	21 bar
Compatibilidade chapa de fixação da sela do demolidor	HP 400	HP 900	HP 900

*o peso em operação do equipamento inclui a chapa de fixação segundo os padrões de construção Indeco. Eventuais diferenças no peso podem depender das diversas configurações desta última.

Dados Técnicos	IHC 150	IHC 250
Tipo de máquina	4 5	4 5
Peso da escavadora	8 ÷ 22 ton	15 ÷ 45 ton
Peso do equipamento*	970 Kg	1280 Kg
Altura	79 cm	80 cm
Dimensão da chapa base	71 x 120 cm	90 x 122 cm
Força centrífuga	10000 Kg 98 KN	17000 Kg 167 KN
Pressão exercida no solo Mín - Méd - Máx	1,4 1,6 1,8 Kg/cm² 13,7 15,7 17,7 N/cm²	1,3 1,7 2,2 Kg/cm² 12,8 16,7 21,6 N/cm²
Frequência Mín - Méd - Máx	1800 1950 2100 rpm 30 33 35 hz	1800 2100 2400 rpm 30 35 40 hz
Fluxo no motor	100 ÷ 120 l/min	190 ÷ 265 l/min
Pressão máxima de trabalho regulada pela escavadora	200 bar	170 bar
Contrapressão máxima	21 bar	7 bar
Compatibilidade chapa de fixação da sela do demolidor	HP 1500 - HP 1800	HP 2000 - HP 2500 HP 3000 ÷ HP 4000

As informações contidas neste catálogo estão sujeitas a alterações sem aviso prévio e sem qualquer obrigação ou responsabilidade de nossa parte.
O conteúdo deste catálogo é fornecido como uma cortesia para os leitores e é constituído exclusivamente de informações não vinculativas.

Legenda das máquinas

Escavadora compacta | Mini-pá carregadeira | Retroescavadeira | Escavadora sobre pneus | Escavadora sobre esteiras

A compatibilidade

Uso sugerido em máquinas com peso total (ton):

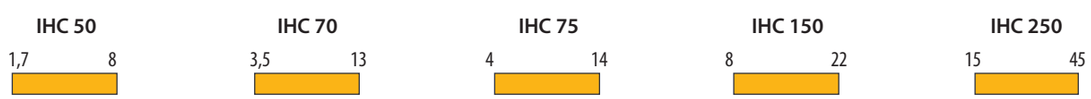

Dados Técnicos	IHC R 50	IHC R 70	IHC R 75
Tipo de máquina	1 3	1 3 4	1 3 4
Peso da escavadora	3,5 ÷ 13 ton	6,5 ÷ 16 ton	7 ÷ 16 ton
Peso do equipamento*	425 Kg	630 Kg	670 Kg
Altura	88 cm	93 cm	93 cm
Dimensão da chapa base	30,5 x 76 cm	46 x 84 cm	64 x 87 cm
Força centrífuga	3000 Kg 29,5 KN	4000 Kg 39 KN	4000 Kg 39 KN
Pressão exercida no solo Mín - Méd - Máx	0,8 1,2 1,7 Kg/cm² 7,8 11,8 16,7 N/cm²	0,9 1,1 1,4 Kg/cm² 8,8 10,8 13,7 N/cm²	0,7 0,9 1,1 Kg/cm² 6,9 8,8 10,8 N/cm²
Frequência Mín - Méd - Máx	2000 2500 3000 rpm 33 42 50 hz	1600 1850 2100 rpm 27 31 35 hz	1600 1850 2100 rpm 27 31 35 hz
Fluxo no motor	45 ÷ 70 l/min	55 ÷ 75 l/min	55 ÷ 75 l/min
Pressão máxima de trabalho regulada pela escavadora	240 bar	200 bar	200 bar
Contrapressão máxima	7 bar	21 bar	21 bar
Faixa rotação	10 l/min	10 l/min	10 l/min
Pressão regulada pela rotação	90 bar	90 bar	90 bar
Compatibilidade chapa de fixação da sela do demolidor	HP 900	HP 900	HP 900

*o peso em operação do equipamento inclui a chapa de fixação segundo os padrões de construção Indeco. Eventuais diferenças no peso podem depender das diversas configurações desta última.

Dados Técnicos	IHC R 150	IHC R 250
Tipo de máquina	4 5	4 5
Peso da escavadora	15 ÷ 25 ton	16 ÷ 45 ton
Peso do equipamento*	1185 Kg	1520 Kg
Altura	108 cm	110 cm
Dimensão da chapa base	71 x 120 cm	90 x 122 cm
Força centrífuga	10000 Kg 98 KN	17000 Kg 167 KN
Pressão exercida no solo Mín - Méd - Máx	1,4 1,6 1,8 Kg/cm² 13,7 15,7 17,7 N/cm²	1,3 1,7 2,2 Kg/cm² 12,8 16,7 21,6 N/cm²
Frequência Mín - Méd - Máx	1800 1950 2100 rpm 30 33 35 hz	1800 2100 2400 rpm 30 35 40 hz
Fluxo no motor	100 ÷ 120 l/min	190 ÷ 265 l/min
Pressão máxima de trabalho regulada pela escavadora	200 bar	170 bar
Contrapressão máxima	21 bar	7 bar
Faixa rotação	10 l/min	10 l/min
Pressão regulada pela rotação	90 bar	90 bar
Compatibilidade chapa de fixação da sela do demolidor	HP 2000 - HP 2500	HP 2000 - HP 2500

As informações contidas neste catálogo estão sujeitas a alterações sem aviso prévio e sem qualquer obrigação ou responsabilidade de nossa parte.
O conteúdo deste catálogo é fornecido como uma cortesia para os leitores e é constituído exclusivamente de informações não vinculativas.

Legenda das máquinas

Escavadora compacta | Mini-pá carregadeira | Retroescavadeira | Escavadora sobre pneus | Escavadora sobre esteiras

A compatibilidade

Uso sugerido em máquinas com peso total (ton):

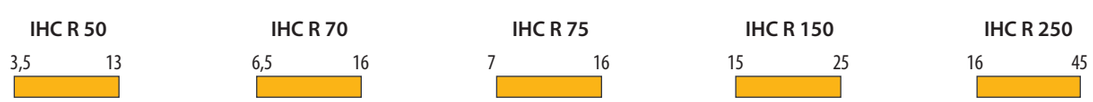

Os acessórios

1 | Sistema Indeconnect

Novo sistema de monitoramento remoto, baseado nos princípios da Internet das Coisas, para prevenir a obsolescência dos equipamentos e manter alto o seu desempenho ao longo do tempo. O sistema "**Indeconnect**" é compostor por **um dispositivo** equipado com tecnologia 4G, a ser montado nos diferentes equipamentos para a interconexão sem fio à rede, e por uma **plataforma na Internet** baseada na nuvem, acessível por dispositivo móvel (com o aplicativo) ou por computador, com o qual consultar os dados transmitidos em tempo real por cada dispositivo instalado: horas de trabalho realizadas, posição de trabalho no espaço, temperatura do óleo hidráulico, temperatura ambiente, posição de GPS etc. Usando Indeconnect, é possível:

- **Monitorar a produtividade**, assegurando-se de que cada ferramenta Indeco esteja trabalhando conforme o planejado
- **Verificar a operatividade**, averiguando em tempo real os diferentes parâmetros internos e externos dos equipamentos, para assegurar-se de que eles sejam utilizados em condições ideais e de modo apropriado
- **Aumentar a segurança**, verificando remotamente a posição do equipamento por meio da geolocalização GPS
- **Planejar a manutenção**, monitorando em tempo real o estado de saúde de cada ferramenta Indeco, inclusive por meio do sistema de alertas e mensagens automáticos que permitem encomendar peças de reposição e reduzir ao mínimo os tempos de parada da máquina
- **Otimizar o aluguel**, supervisionando e controlando a gestão dos equipamentos alugados.

2 | Lâmina de nivelamento

É uma ferramenta opcional que pode ser montada em compactadores e é usada para estender e nivelar o terreno a ser compactado sem a necessidade do emprego da mandíbula.

3 | Placas adaptáveis e removíveis

aparafusamento na placa vibratória padrão, realizado sob solicitação e com largura e profundidade personalizável, para compactar valas estreitas e terrenos com dimensões específicas.

1 |

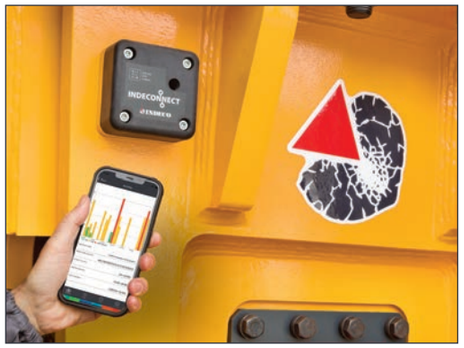

2 |

3 |

Setores e campos de aplicação

			IHC	IHC R
Terraplenagem e construção	Terraplenagem	• Escavação de valas		
		• Escavação de terrenos		
		• Terraplenagem de pavimentação	○	○
		• Compactação do solo	○	○
		• Compactação em valas	○	○
		• Carregamento de terreno e materiais a granel		
	Fundações	• Escavações para fundações de edifícios		
		• Nivelamento		
	Construção	• Fixação de estacas para fundações	○	○
		• Compactação em torno de pilastras	○	○
Infraestrutura	Túneis	• Terraplenagem		
		• Raspagem de arcos e paredes		
	Aplicações subaquáticas	• Dragagem		
		• Ampliação de docas		
		• Ampliação de canais		
		• Carregamento de terreno e materiais a granel		
		• Movimentação de rochas ou quebra-mares		
	Escavação de valas	• Petróleo, gás e saneamento (escavação de valas em profundidade)		
		• Escavação de valas		
		• Compactação do solo em valas	○	○
	Obras rodoviárias	• Fixação de estacas e guard-rail	○	○
		• Reparos de asfalto	○	○
		• Trabalhos de manutenção (leitos de vias, calçadas e estacionamentos)	○	○
		• Pavimentação	○	○
Agricultura e Reflorestamento	Jardinagem e paisagismo	• Cercas	○	○
		• Escavação de terrenos		
		• Demolição de rochas		
		• Plantio	○	○
		• Divisão de toras		
		• Manutenção de campos de golfe		
		• Trituração de tocos e raízes		
		• Remoção e renovação de barreiras vegetais		
		• Trituração de resíduos de madeira		
	Reflorestamento	• Movimentação de toras		
		• Manutenção de áreas verdes, arbustos e vegetação rasteira		
		• Criação e manutenção de corredores florestais e linhas corta-fogo		
		• Limpeza de árvores		
		• Limpeza de vegetação		
		• Limpeza de galhos		

IHC| Compactadores fixos

IHC R| Compactadores rotativos

A gama completa de produtos Indeco

Produtos	Peso/Comprimento
Martelos demolidores hidráulicos HP	de 59 a 11050 Kg
Trituradores fixos IFP	de 750 a 4550 Kg
Trituradores rotativos IRP	de 570 a 4500 Kg
Pinças para demolição primária IDC	de 900 a 7200 Kg
Multifunção IMP	de 1500 a 4900 Kg
Multifunção IMP Car Dismantler	1500 Kg
Compactadores fixos IHC	de 200 a 1280 Kg
Compactadores rotativos IHC R	de 425 a 1520 Kg
Pinças Multi Grab IMG S-D-H-L-T	de 285 a 2990 Kg
Cisalhas ISS	de 480 a 11000 Kg
Corta-trilhos IRC	de 4200 a 4300 Kg
Trituradores hidráulicos com braço IMH	de 385 a 1930 Kg
Braços posicionadores IBS	de 3,3 a 14,3 m*

*Os comprimentos podem ser personalizados com base nas necessidades do cliente.

PT

Certificação do Sistema de Gestão de Qualidade UNI EN ISO 9001:2015

Membro de

INDECO IND S.p.A.
V.le G. Lindemann, 10 - 70132 Bari Z.I. - Italy
PH +39 080 531 33 70 - **F** +39 080 537 79 76
@ info@indeco.it - www.indeco.it/pt

CONCESSIONÁRIO AUTORIZADO

26-10-G-C-PT-05-01

O conteúdo da presente publicação não pode ser reproduzido total ou parcialmente sem a prévia autorização da empresa INDECO IND S.p.A.
Todos os direitos reservados. As maras registradas utilizadas neste catálogo são de propriedade dos respectivos proprietários.