ポジショニングアーム

IBS シリーズ

INDECO

アタッチメントの、総合ソリューション

a wipro hydraulics company

ポジショニングアーム
IBS

北米INDECOとオーストラリアINDECOの共同開発されて販売された
IBS（Indeco Boom System）ポジショニングアームはすぐに多くの市場に広がりました。 採石場や鉱山で生産ロジスティクスにプラスの大きな影響を与えたということです。現場ではクラッシャーの活動を妨げる可能性のある大きな岩の小割に使用されます。クラッシャーの開口付近に取り付けられたポジショニングアームにより、ブレーカを取り付けることで、大きな岩を無くし、ホッパー内にスムーズに材料を投入しやすく成ります。ラジオコントロールまたはリモートコントロールを介したさまざまなリモートコントロールシステムにより、作業者はキャビン内からアームを安全に操作できるため、作業の継続性が確保されます。北米、南米、オーストラリアの市場で得られた信頼と経験により、INDECOは、信頼性、安全性、生産性、頑丈さ、優れた価格/品質比で際立ったさまざまなポジショニングアームを開発できました。特殊な超耐性鋼で作られたIBS ポジショニングアームは、お客様の特定の要求とニーズに応じてカスタム設計されています。

ポジショニングアームの特長

電気油圧比例制御バルブ |1| は動きの効率と精度の向上を保証します。
シリンダーへの油圧接続 |2| は、破損のリスクからの保護を強化するために横方向に配置されています。
油圧シリンダー |3| はINDECO独自の技術仕様に基づいて設計および開発されました。これらの製品は、最大の出力と油圧効率を確保し、過酷な作業の場合でも信頼性を高めるために特別サイズになっています。
IBS シリーズ専用になっている油圧接続の旋回ディストリビューター |4| は、アームのベースの内部に配置され、動きを妨げるチューブがないため、実際の360°旋回が保証されます。
競争メーカーの似た製品とは異なり、IBS ポジショニングアームは、その設計だけでなく、市場で最高の重量/重量比を保証する特殊な超耐性鋼 |5| の使用に関しても、ショベルと完全に類似するように設計および製造されており、多様性と信頼性を保証します。
アームの内側に配置された特別な補強 |6| により、アームはより頑丈になり、ねじれや曲げに対する耐性が高まります。
ブレーカへの供給ラインと戻りラインを含む、アームに取り付けられた油圧ライン全体は、高圧パイプ |7| で作られています。
青銅と焼結アルミニウムのブッシング |8| および特殊鋼のピンは特殊熱処理されるため、強度が増しています。そして、特殊な潤滑チャネルも備えています。
IBS アームの取り付けベース |9| は、最大の耐久性を確保するためにより強度で大きめに製作しています。
落下防止バルブと方向制御バルブ |10| がシリンダーに取り付けられており、アームの偶発的な降下を防ぎ、安全性を確保します。旋回モーターへのアクセスウィンドウ |11| と油圧分配システムにより、メンテナンスが容易になっています。

INDECOでは、FEA (有限要素解析) などのツールを使用して、構造チェックと応力チェックが行われることで、製造プロセスを開始する前に完全な製品テストをすることができます。

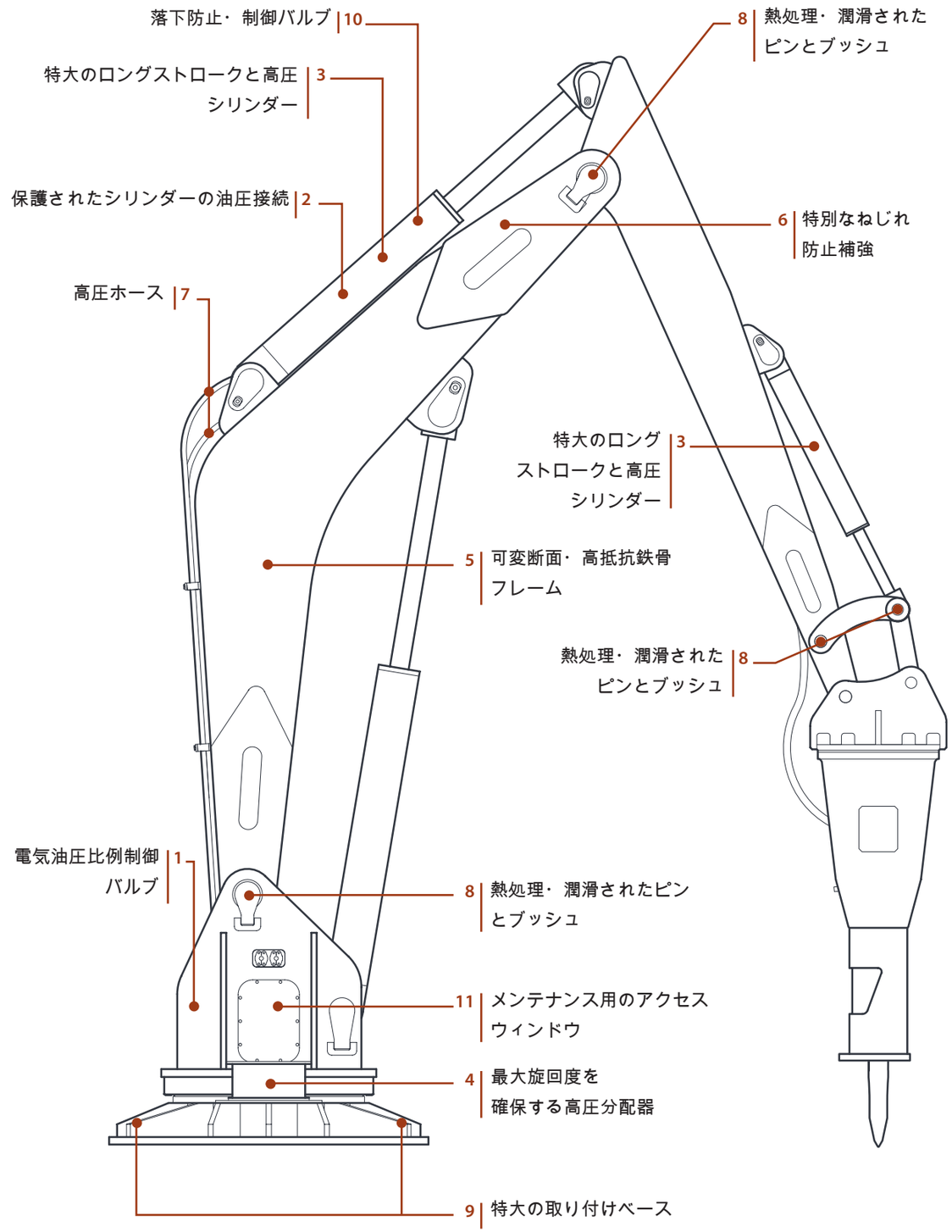

旋回

360°
旋回リングと油圧モーター
作業の柔軟性を最大化するためにリング・ピニオンと遊星減速機を備えた360°旋回により、IBSはショベルのアームに似たものになります。

ポジショニングアームの選択

HP モデルの選択基準

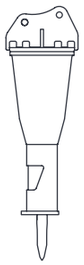

- 作業の種類
- 対象となる素材
- 岩石の大きさ
- 作業の目的

IBS モデルの選択基準

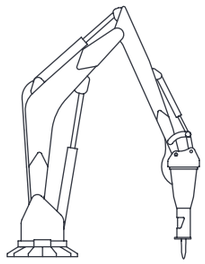

- 作業範囲 (クラッシャーと施設の種類と大きさ)
- 作業面と掘削の深さ
- 旋回角度 360 ˚
- ジョイントの数 (2つまたは3つ)

パワーパック/油圧ユニット
必要なパワー

↓

種類

↓

オンボード
三相電気モーター

分離
インバーターソフトスターター付き電気パネル

		IBS 33	IBS 40	IBS 50	IBS 62	IBS 76	IBS 94	IBS 116	IBS 143
		最大水平長 (m) *							
パワーパック (Kw)	ブレーカ (Kg)	3,3	4	5	6,2	7,6	9,4	11,6	14,3
15	HP 100 (59)	IBS 33-400	IBS 40-400						
	HP 150 (80/98)	IBS 33-400	IBS 40-400						
	HP 200 (160)	IBS 33-400	IBS 40-400						
	HP 400 (230)	IBS 33-400	IBS 40-400						
21	HP 550 (320)	IBS 33-700	IBS 40-700	IBS 50-700					
	HP 600 (390)	IBS 33-700	IBS 40-700	IBS 50-700					
	HP 700 (440)	IBS 33-700	IBS 40-700	IBS 50-700					
30	HP 900 (550)	IBS 33-1200	IBS 40-1200	IBS 50-1200	IBS 62-1200				
	HP 1200 (650)	IBS 33-1200	IBS 40-1200	IBS 50-1200	IBS 62-1200				
37	HP 1500 (850)		IBS 40-1800	IBS 50-1800	IBS 62-1800	IBS 76-1800			
	HP 1800 (1000)		IBS 40-1800	IBS 50-1800	IBS 62-1800	IBS 76-1800			
45	HP 2000 (1200)				IBS 62-2500	IBS 76-2500	IBS 94-2500	IBS 116-2500	IBS 143-2500
	HP 2500 (1500)				IBS 62-2500	IBS 76-2500	IBS 94-2500	IBS 116-2500	IBS 143-2500
55	HP 2750 (1690)					IBS 76-3500	IBS 94-3500	IBS 116-3500	IBS 143-3500
	HP 3500 (2200)					IBS 76-3500	IBS 94-3500	IBS 116-3500	IBS 143-3500
75	HP 4000 (2500)						IBS 94-5000	IBS 116-5000	IBS 143-5000
	HP 5000 (3150)						IBS 94-5000	IBS 116-5000	IBS 143-5000

*お客様のニーズに基づき、長さはカスタマイズ可能です。

本カタログに記載されている仕様は、改良のため予告なく変更される場合があります。また、当社はこれらの変更に関して一切の義務および責任を負いません。本カタログの内容はサービスとして提供されるものであり、記載情報はすべて参考情報であって、いかなる拘束力も有しません。

アクセサリー

Indeconnect システム

Internet of Things (IoT) の原理を応用したもので、機器の老朽化を防ぎ、高性能を維持できる最新の遠隔監視システムです。この Indeconnect |1| システム は、ネットワークにワイヤレスで接続するための 4G テクノロジーを搭載しており、さまざまな機器に設置するデバイスとモバイルデバイス (アプリ使用) やPCからアクセスできるクラウドベースのWebプラットフォームで構成されており、設置された各デバイスからリアルタイムで送信される、実作業時間や空間での作業角度、作動油温度、周囲温度、GPS位置などのデータを確認することができます。

Indeconnect 導入がもたらすメリット

- **生産性のモニタリング** - INDECOの各機器が計画とおりに働いているか確認します
- **動作管理** - 機器の内部· 外部のさまざまなパラメータをリアルタイムでチェックして、機器が最適な状態で正しく動作しているか確認します
- **安全性の向上** - GPSのジオローカライゼーションにより、機器の位置を遠隔でコントロールすることができます
- **メンテナンスのプランニング** - 各INDECO機器の状態をリアルタイムで監視し、アラート機能や自動メッセージ機能を通じて、交換部品の注文を行い、マシンのダウンタイムを最小限に抑えることができます
- **より良いレンタル機器の運用管理** - レンタル機器の運用管理を監視、コントロールすることができます

1 |

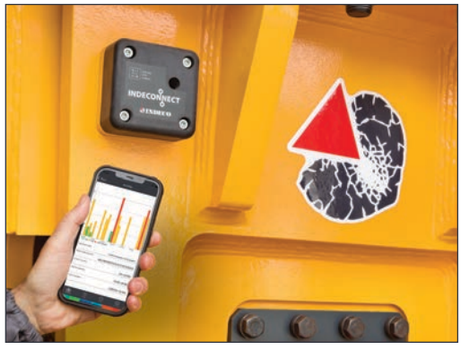

2 |

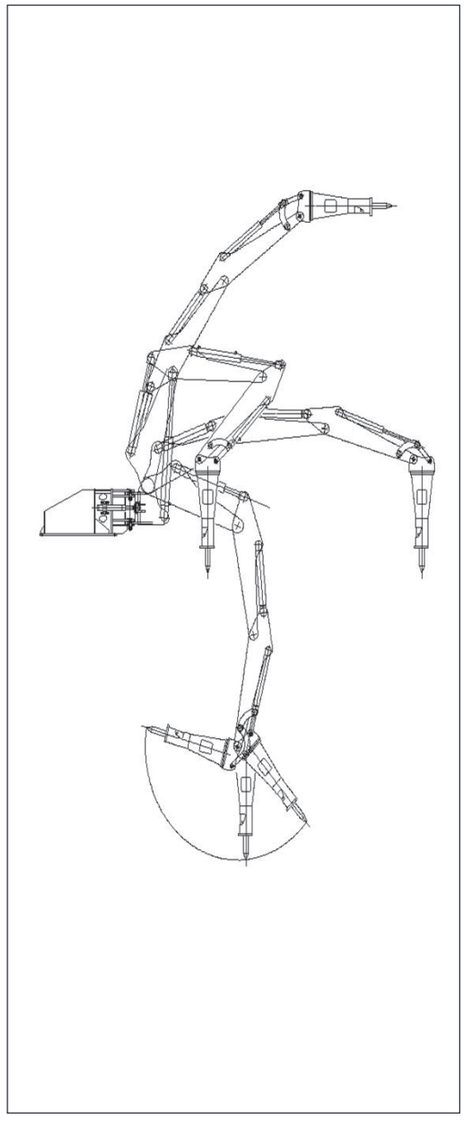

3 |

4 |

5 |

6 |

3つのジョイント

IBS アームは、3つのジョイント |2| で作成でき、次の目的は下記のことです。

- ブレーカが垂直位置にあるときに作業領域を増加すること
- 取り付けベースの下の難しい位置に到達すること
- 使用の多様性を高めること

アームとブレーカ用の自動グリースキット

このシステムにより、消費されるグリースの量を最適化し、作業者が手動でグリースを充填するために作業を中断することを防ぎます。
キットには、「プログラム可能な」ポンプユニットボックス |3|、パイプ、およびブレーカとアームへの接続が含まれています。
このシステムにより、アームのすべてのローリングブッシングとブレーカのスライドエリアの寿命を延ばすことができます。

コントロールシステム

IBSには、電気油圧比例バルブを備えた非常に効率的な制御システムが装備されています。
INDECOの仕様に従って、2つの異なるタイプで作られています。

- 最大90mの長さのある特別なケーブルを備えたリモコンタイプ |4|
- 30メートルの距離までの無線ラジコンタイプ |5|

熱交換器

過酷な作業条件でも油温を一定に保つ高効率ラジエーター |6| と補助冷却ファン

オイルヒーター

ヒーター |7| は、非常に低い作業温度と過酷な気候で油温を一定に保つのに役立ちます。

オイルレベルインジケーター

最小オイルレベルの安全チェックのインジケータ |8|

温度インジケーター

最高温度値の安全チェックのインジケータ |9|

油圧供給ポンプ

油圧供給ポンプ |10| のタイプは 3 つがあります。

- 最大20MPaの動作圧のギアタイプ
- 20MPaを超える動作圧のアキシャルピストンタイプ
- ロードセンシングによる可変変位タイプ

7 |

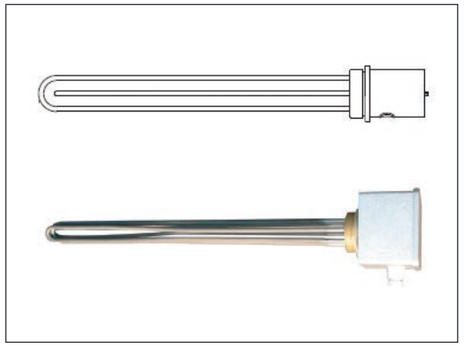

8 |

9 |

10 |

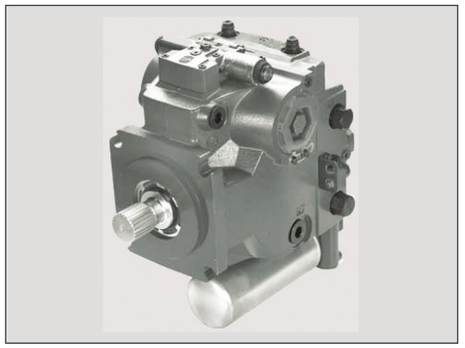

応用範囲

			IBS
採鉱と採石場	二次破砕	• 粉砕システムにおける妨害物の除去	○

INDECO 製品完全ラインナップ

製品	重量/長さ
油圧ブレーカ **HP**	最小 **59** 最大 **11050 Kg**
小割機 固定 **IFP**	最小 **750** 最大 **4550 Kg**
小割機 旋回 **IRP**	最小 **570** 最大 **4500 Kg**
一次解体用クラッシャー **IDC**	最小 **900** 最大 **7200 Kg**
マルチクラッシャー **IMP**	最小 **1500** 最大 **4900 Kg**
マルチクラッシャー **IMP** 自動車解体	**1500 Kg**
油圧コンパクター 固定 **IHC**	最小 **200** 最大 **1280 Kg**
油圧コンパクター 旋回 **IHC R**	最小 **425** 最大 **1520 Kg**
マルチグラップル **IMG S-D-H-L-T**	最小 **285** 最大 **2990 Kg**
シャー **ISS**	最小 **480** 最大 **11000 Kg**
IRC レール切断シャー	最小 **4200** 最大 **4300 Kg**
マルチングヘッド **IMH**	最小 **385** 最大 **1930 Kg**
ポジショニングアーム **IBS**	最小 **3,3** 最大 **14,3 m***

*長さはお客様のご要望に合わせてパーソナライズが可能です。

JA

UNI EN ISO 9001:2015
品質マネジメントシステム
認証

のメンバーです

INDECO IND S.p.A.
V.le G. Lindemann, 10 - 70132 Bari Z.I. - Italy
PH +39 080 531 33 70 - **F** +39 080 537 79 76
@ info@indeco.it - www.indeco.it/ja

総代理店
株式会社 ジェイ・ピー・エス

販売店

公認販売店

26-10-G-B-JA-04-01

INDECO IND S.p.A. の事前許可なく、このカタログの内容の一部または全体を複製することは堅くお断りします。 全著作権所有。不許複製 本カタログにある商標は、各所有者に帰属します。