Compacteurs

IHC - Fixes
IHC R - Rotatifs

INDECO
ATTACHMENT SOLUTIONS
a wipro hydraulics company

Compacteurs IHC et IHC R

Les compacteurs Indeco IHC offrent une capacité de compactage élevée en des temps très courts, remplaçant les équipements manuels, pénibles et dangereux, ainsi que les rouleaux automoteurs lors d'opérations en terrain pentu, diminuant le risque de retournement. La plaque d'acier du compacteur supporte, de façon combinée, aussi bien la force dynamique d'un système vibrant obtenue hydrauliquement, que le poids statique du bras de l'engin porteur. Bien entendu, les forces dynamiques doivent avoir une puissance suffisante pour faire vibrer efficacement la plaque d'acier. Afin de garantir les meilleurs résultats, les compacteurs Indeco (montés directement sur le bras des engins porteurs) sont équipés d'un moteur hydraulique pourvus de coussinets excentriques à bain d'huile. Un tel système hydraulique met en équilibre force de compactage et vitesse de vibration afin d'obtenir la profondeur de pénétration suffisante pour diminuer les espaces vides et maximiser les déplacements de matériaux.
Les compacteurs hydrauliques Indeco IHC, fixes ou rotatifs, garantissent une efficacité et une polyvalence supérieures par rapport à d'autres produits équivalents proposés sur le marché. Pourvus de selles d'attelage communes à d'autres équipements hydrauliques Indeco, ils peuvent facilement se substituer à ces derniers lors des différentes phases de travail sur chantier.
Via le simple circuit hydraulique de la pelle, ils sont particulièrement appropriés au compactage de terre rapportée sur tranchées, au damage de remblais ainsi qu'à d'autres interventions sur terrains en pente ou situés à proximité de fondations et autres obstacles. Bien adaptés à des sols pulvérulents, cohérents et semi-cohérents, ils peuvent avantageusement servir d'outils de pilotage, sous réserve qu'on adjoigne à leur plaque vibrante des adaptateurs optionnels spécifiques. En version rotative, les compacteurs Indeco IHC R permettent de positionner la pelle selon l'angle désiré par rapport à la surface de travail, avec une efficacité redoublée lors d'excavation de saignées, sur des sites étroits, ou à angle fermé, non loin de bouches d'égout ou d'autres obstacles.

Caractéristiques des compacteurs Indeco

Robustes, polyvalents et hautement productifs, les compacteurs IHC présentent des caractéristiques originales issues de la recherche technologique Indeco.
Le système à coussinet |1| à roulement et à bain d'huile garantit une grande fiabilité, des coûts d'entretien compétitifs et d'excellentes performances même en cas de tâches particulièrement difficiles.
Le système amortisseur en caoutchouc |2| est conçu pour diriger toute la force vers le matériau à compacter, en atténuant les vibrations sur l'engin et sur l'opérateur.
Le bâti de l'appareil et les plaques de base |3| sont fabriqués avec des aciers spéciaux super-résistants. Ils ne sont pas sujets à torsion ou à d'autres types de déformations qui pourraient compromettre le fonctionnement de l'engin.
Le système hydraulique |4| allie force et rapidité d'exécution pour permettre aux poids excentriques un compactage en profondeur en limitant les vides d'air.
Le design particulier |5| a été étudié pour travailler à proximité de parois de tranchées, de fondations, de barrières de sécurité et autres obstacles, pour toute la zone d'intervention.
La soupape de réduction de pression et de flux |6|, pour une installation sûre et rapide, sans crainte que des réglages intempestifs ne mettent en péril la productivité et la vie même du compacteur.
Très pratiques d'accès et fonctionnels, les raccords d'huile |7| sont placés à l'arrière du compacteur. Alignés sur les flexibles de l'appareil, ils sont protégés du risque de bris accidentels, en particulier lors de travaux dans des conduites étroites et profondes.
Le moteur hydraulique |8|, pourvu de joints spéciaux résistants à de hautes pressions, peut tolérer des contrepressions sans qu'il soit besoin d'une conduite de drainage.
La rotation hydraulique continue à 360° |9| garantit le positionnement optimal de la plaque vibrante dans toutes les conditions de travail, pour améliorer le rendement et la vitesse de compactage.

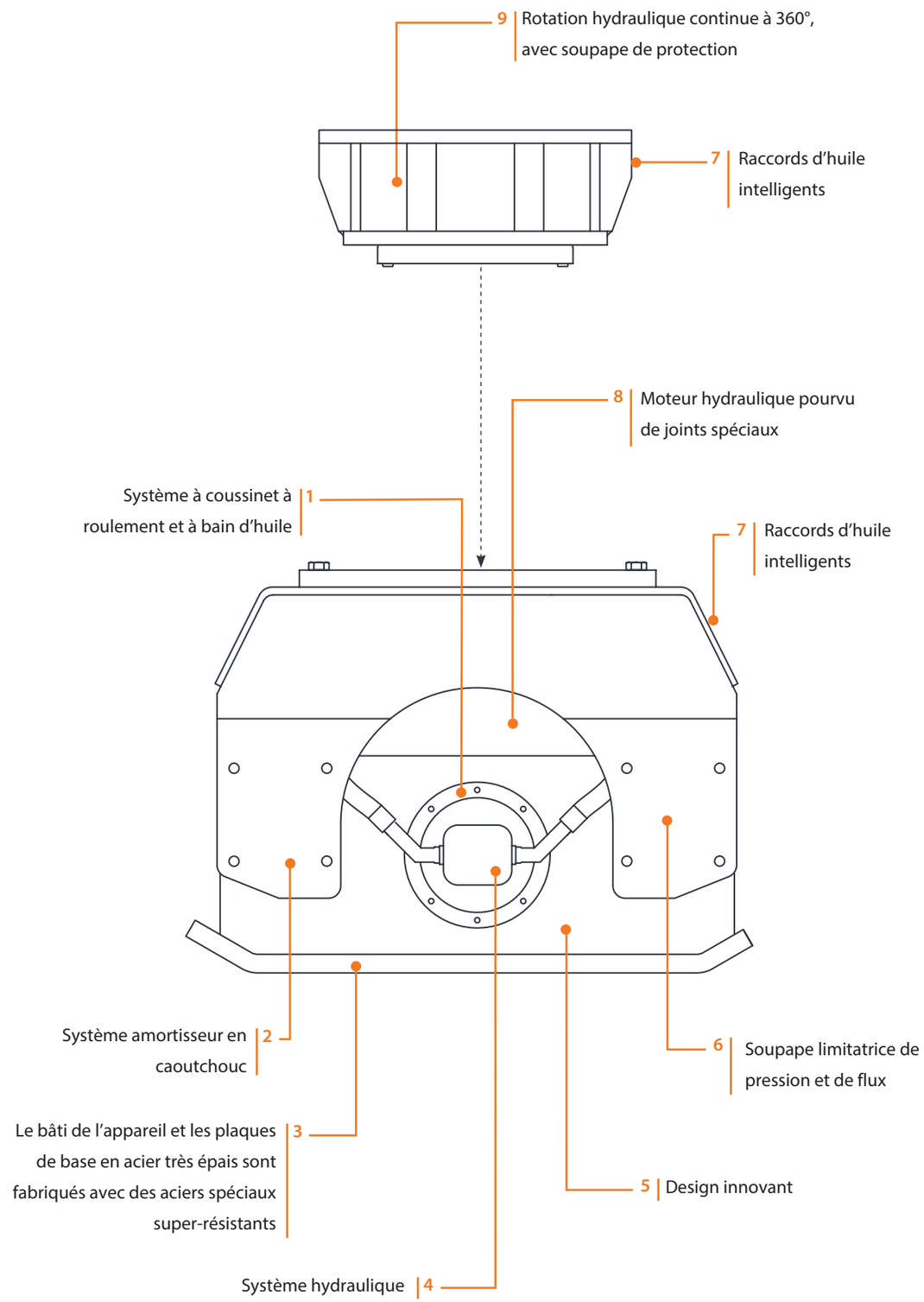

Données techniques	IHC 50	IHC 70	IHC 75
Types de pelles	1 3	1 3	1 3
Poids de la pelle	1,7 ÷ 8 tonnes	3,5 ÷ 13 tonnes	4 ÷ 14 tonnes
Poids de l'équipement*	200 Kg	445 Kg	485 Kg
Hauteur	56 cm	60 cm	60 cm
Dimensions plaque de base	30,5 x 76 cm	46 x 84 cm	64 x 87 cm
Force centrifuge	3000 Kg 29,5 KN	4000 Kg 39 KN	4000 Kg 39 KN
Pression exercée au sol Min - Moy - Max	0,8 1,2 1,7 Kg/cm² 7,8 11,8 16,7 N/cm²	0,9 1,1 1,4 Kg/cm² 8,8 10,8 13,7 N/cm²	0,7 0,9 1,1 Kg/cm² 6,9 8,8 10,8 N/cm²
Fréquence Min - Moy - Max	2000 2500 3000 rpm 33 42 50 hz	1600 1850 2100 rpm 27 31 35 hz	1600 1850 2100 rpm 27 31 35 hz
Débit au moteur	45 ÷ 70 l/min	55 ÷ 75 l/min	55 ÷ 75 l/min
Pression maximale de travail ajustée à la pelle	240 bar	200 bar	200 bar
Contrepression maximale	7 bar	21 bar	21 bar
Compatibilité platine / plaquette de fixation brise-roches	HP 400	HP 900	HP 900

*Le poids opérationnel de l'équipement inclut la platine de fixation selon les standards de construction d'Indeco. D'éventuelles différences en termes de poids peuvent dépendre de la configuration de cette dernière.

Données techniques	IHC 150	IHC 250
Types de pelles	4 5	4 5
Poids de la pelle	8 ÷ 22 tonnes	15 ÷ 45 tonnes
Poids de l'équipement*	970 Kg	1280 Kg
Hauteur	79 cm	80 cm
Dimensions plaque de base	71 x 120 cm	90 x 122 cm
Force centrifuge	10000 Kg 98 KN	17000 Kg 167 KN
Pression exercée au sol Min - Moy - Max	1,4 1,6 1,8 Kg/cm² 13,7 15,7 17,7 N/cm²	1,3 1,7 2,2 Kg/cm² 12,8 16,7 21,6 N/cm²
Fréquence Min - Moy - Max	1800 1950 2100 rpm 30 33 35 hz	1800 2100 2400 rpm 30 35 40 hz
Débit au moteur	100 ÷ 120 l/min	190 ÷ 265 l/min
Pression maximale de travail ajustée à la pelle	200 bar	170 bar
Contrepression maximale	21 bar	7 bar
Compatibilité platine / plaquette de fixation brise-roches	HP 1500 - HP 1800	HP 2000 - HP 2500 HP 3000 ÷ HP 4000

Les informations indiquées sur le présent catalogue sont susceptibles d'être modifiées sans avis préalable, et ce, sans la moindre obligation ou responsabilité de notre part. Le contenu de ce catalogue est à vocation informative, il ne revêt aucun caractère contractuel.

Légende des pelles

Pelle compacte | Mini-pelle | Tractopelle | Pelle sur roues | Pelle sur chenilles

Compatibilité

Utilisation conseillée sur porteur d'un poids total de (tonnes) :

IHC 50	IHC 70	IHC 75	IHC 150	IHC 250
1,7 – 8	3,5 – 13	4 – 14	8 – 22	15 – 45

Données techniques	IHC R 50	IHC R 70	IHC R 75
Types de pelles	1 3	1 3 4	1 3 4
Poids de la pelle	3,5 ÷ 13 tonnes	6,5 ÷ 16 tonnes	7 ÷ 16 tonnes
Poids de l'équipement*	425 Kg	630 Kg	670 Kg
Hauteur	88 cm	93 cm	93 cm
Dimensions de la plaque de base	30,5 x 76 cm	46 x 84 cm	64 x 87 cm
Force centrifuge	3000 Kg 29,5 KN	4000 Kg 39 KN	4000 Kg 39 KN
Pression exercée au sol Min - Moy - Max	0,8 1,2 1,7 Kg/cm² 7,8 11,8 16,7 N/cm²	0,9 1,1 1,4 Kg/cm² 8,8 10,8 13,7 N/cm²	0,7 0,9 1,1 Kg/cm² 6,9 8,8 10,8 N/cm²
Fréquence Min - Moy - Max	2000 2500 3000 rpm 33 42 50 hz	1600 1850 2100 rpm 27 31 35 hz	1600 1850 2100 rpm 27 31 35 hz
Débit au moteur	45 ÷ 70 l/min	55 ÷ 75 l/min	55 ÷ 75 l/min
Pression maximale de travail ajustée à la pelle	240 bar	200 bar	200 bar
Contrepression maximale	7 bar	21 bar	21 bar
Débit d'huile pour la rotation	10 l/min	10 l/min	10 l/min
Pression ajustée à la rotation	90 bar	90 bar	90 bar
Compatibilité platine / plaquette de fixation brise-roches	HP 900	HP 900	HP 900

*Le poids opérationnel de l'équipement inclut la platine de fixation selon les standards de construction d'Indeco. D'éventuelles différences en termes de poids peuvent dépendre de la configuration de cette dernière.

Données techniques	IHC R 150	IHC R 250
Types de pelles	4 5	4 5
Poids de la pelle	15 ÷ 25 tonnes	16 ÷ 45 tonnes
Poids de l'équipement*	1185 Kg	1520 Kg
Hauteur	108 cm	110 cm
Dimensions de la plaque de base	71 x 120 cm	90 x 122 cm
Force centrifuge	10000 Kg 98 KN	17000 Kg 167 KN
Pression exercée au sol Min - Moy - Max	1,4 1,6 1,8 Kg/cm² 13,7 15,7 17,7 N/cm²	1,3 1,7 2,2 Kg/cm² 12,8 16,7 21,6 N/cm²
Fréquence Min - Moy - Max	1800 1950 2100 rpm 30 33 35 hz	1800 2100 2400 rpm 30 35 40 hz
Débit au moteur	100 ÷ 120 l/min	190 ÷ 265 l/min
Pression maximale de travail ajustée à la pelle	200 bar	170 bar
Contrepression maximale	21 bar	7 bar
Débit d'huile pour la rotation	10 l/min	10 l/min
Pression ajustée à la rotation	90 bar	90 bar
Compatibilité platine / plaquette de fixation brise-roches	HP 2000 - HP 2500	HP 2000 - HP 2500

Les informations indiquées sur le présent catalogue sont susceptibles d'être modifiées sans avis préalable, et ce, sans la moindre obligation ou responsabilité de notre part. Le contenu de ce catalogue est à vocation informative, il ne revêt aucun caractère contractuel.

Légende des pelles

Pelle compacte | Mini-pelle | Tractopelle | Pelle sur roues | Pelle sur chenilles

Compatibilité

Utilisation conseillée sur porteur d'un poids total de (tonnes) :

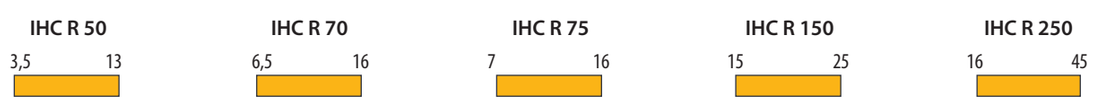

Les accessoires

1 | Système Indeconnect

Nouveau système de contrôle à distance, basé sur les principes de l'Internet des Objets, permettant d'éviter l'obsolescence des équipements et de maintenir des performances élevées dans le temps. Le système « **Indeconnect** », se compose d'un **appareil** doté de la technologie 4G pour l'interconnexion sans fil au réseau, à monter sur les différents équipements et d'une **plateforme web** basée sur le cloud accessible depuis un mobile (via une application) ou un PC, avec laquelle consulter les données transmises en temps réel par chaque appareil installé : heures de travail, position de travail dans l'espace, température de l'huile hydraulique, température ambiante, position GPS, etc. En utilisant Indeconnect, il est possible de :

- **Contrôler la productivité**, en s'assurant que chaque outil Indeco fonctionne comme prévu
- **Contrôler les opérations**, en vérifiant en temps réel les différents paramètres à l'intérieur et à l'extérieur de l'appareil pour s'assurer que celui-ci est utilisé dans des conditions optimales et de manière appropriée
- **Augmenter la sécurité** en contrôlant à distance l'emplacement de l'appareil grâce à la géolocalisation par GPS
- **Planifier la maintenance,** en contrôlant le bon état de chaque accessoire Indeco en temps réel, notamment grâce au système d'alerte et de messagerie automatique qui permettent de commander des pièces détachées et de minimiser les temps d'arrêt de la machine
- **Optimiser la location** en supervisant et en contrôlant la gestion des équipements loués.

2 | Lame de remblai

Très utile, cette option, montée sur les compacteurs, sert à étaler et à niveler le sol à compacter sans qu'il soit besoin de recourir au godet.

3 | Plaques adaptables et amovibles

Boulonner sur la plaque vibrante standard, fabriquées sur demande et personnalisables en largeur et en profondeur, afin de compacter des tranchées étroites et des terrains aux dimensions particulières.

1 |

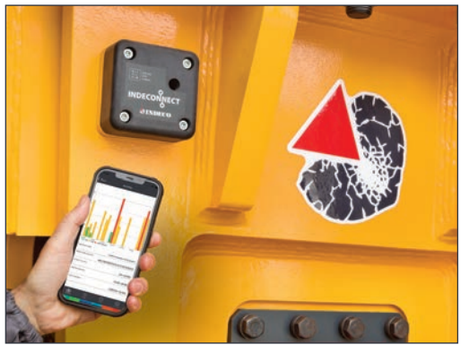

2 |

3 |

Secteurs et champs d'application

			IHC	IHC R
Terrassement et BTP	Terrassement	• Creusement de tranchées		
		• Excavation de sols		
		• Nivellement de dalles	○	○
		• Compactage du sol	○	○
		• Compactage en tranchée	○	○
		• Chargement de terre et matériaux en vrac		
	Fondations	• Excavations pour fondations de bâtiments		
		• Nivellement		
	BTP	• Fonçage de pieux pour fondations	○	○
		• Compactage autour des piliers	○	○
Infrastructures	Tunnelage	• Déblaiement		
		• Décroûtage de voûtes et de murs		
	Applications sous-marines	• Dragage		
		• Agrandissement de quais		
		• Elargissement de canaux		
		• Chargement de terre et matériaux en vrac		
		• Manutention de roches ou de brise-lames		
	Creusement de tranchées	• Pétrole et gaz, eau et lisiers (creusement de tranchées en profondeur)		
		• Creusement de tranchées		
		• Compactage des sols en tranchée	○	○
	Constructions routières	• Fonçage de pieux et rails de sécurité	○	○
		• Réparation d'asphalte	○	○
		• Travaux de manutention (entrées de garages, trottoirs et parkings)	○	○
		• Pavage	○	○
Agriculture et foresterie	Jardinage et aménagement paysager	• Clôtures	○	○
		• Excavation de sols		
		• Démolition de roches		
		• Cultures	○	○
		• Arrachage des souches		
		• Entretien de terrains de golf		
		• Broyage de souches et de racines		
		• Arrachage et restauration de haies		
		• Broyage de déchets verts		
	Arboriculture	• Transport de souches		
		• Entretien d'espaces verts, de boqueteaux et de sous-bois		
		• Création et entretien de chemins forestiers et de coupe-feux		
		• Enlèvement d'arbres		
		• Ramassage de déchets verts		
		• Ramassage de branches		

IHC| Compacteurs fixes

IHC R| Compacteurs rotatifs

La gamme complète des produits Indeco

Produits	Poids/Longueur
Brise-roches hydrauliques HP	de 59 à 11050 Kg
Broyeurs fixes IFP	de 750 à 4550 Kg
Broyeurs rotatifs IRP	de 570 à 4500 Kg
Pinces de démolition primaire IDC	de 900 à 7200 Kg
Multifonction IMP	de 1500 à 4900 Kg
Multifonction IMP Déconstructeur Automobile	1500 Kg
Compacteurs fixes IHC	de 200 à 1280 Kg
Compacteurs rotatifs IHC R	de 425 à 1520 Kg
Pinces Multi Grab IMG S-D-H-L-T	de 285 à 2990 Kg
Cisailles ISS	de 480 à 11000 Kg
Cisailles Casse-rails IRC	de 4200 à 4300 Kg
Têtes de broyage hydrauliques IMH	de 385 à 1930 Kg
Bras positionneurs IBS	de 3,3 à 14,3 m*

*Les longueurs peuvent être personnalisées selon les besoins du client.

FR

Certification du Système
de Management de la Qualité
UNI EN ISO 9001:2015

Membre de

INDECO IND S.p.A.
V.le G. Lindemann, 10 - 70132 Bari Z.I. - Italy
PH +39 080 531 33 70 - **F** +39 080 537 79 76
@ info@indeco.it - www.indeco.it/fr

REVENDEUR AUTORISÉ

26-07-G-C-FR-04-01

Les contenus de la présente publication ne peuvent être reproduits en totalité ou en partie sans l'autorisation préalable de la société INDECO IND S.p.A.
Tous les droits sont réservés. Les marques enregistrées utilisées dans ce catalogue sont la propriété de leurs titulaires respectifs.