# Compactadores

## IHC - Fijos
## IHC R - Giratorios

INDECO
ATTACHMENT SOLUTIONS
a wipro hydraulics company

# Compactadores IHC e IHC R

Los compactadores Indeco IHC ofrecen una alta capacidad de compactación en tiempos rápidos, sustituyendo a las peligrosas y voluminosas herramientas manuales y a los rulos automóviles en las intervenciones en pendiente, evitando el riesgo de que vuelquen.

A la plancha de acero del compactador se aplican, de modo combinado, tanto la fuerza dinámica de un sistema vibratorio de tipo hidráulico como el peso estático del brazo de la máquina de trabajo. Naturalmente las fuerzas dinámicas deberán tener potencia suficiente para hacer vibrar la plancha de acero en la medida suficiente. Para que esto ocurra, los compactadores Indeco (montados directamente en el brazo de la máquina de trabajo) adoptan un motor hidráulico con un cojinete con baño de aceite que equilibra la fuerza de compactación con la velocidad de vibración, para obtener la fuerza necesaria para reducir los huecos y mover más cantidad de material en menos tiempo.

Los compactadores hidráulicos Indeco IHC, fijos y giratorios, garantizan una eficiencia y una versatilidad superiores respecto a otros productos del mercado. Provistos de bases de sujeción comunes a otros accesorios hidráulicos Indeco, se pueden intercambiar fácilmente con estos últimos durante las distintas fases de trabajo de la obra. Utilizando simplemente el circuito hidráulico de la máquina, son ideales para compactar materiales de relleno en zanjas, apisonar terraplenes y realizar otras intervenciones en superficies con pendiente o en proximidad a cimientos y otros obstáculos. Perfectos para suelos granulares, homogéneos o no, también son muy eficaces utilizados como martinete mediante la aplicación a la plancha vibratoria de los correspondientes adaptadores opcionales.

Los compactadores giratorios Indeco IHC R permiten posicionar la máquina en el ángulo deseado respecto a la superficie de trabajo, operando con incluso más eficacia en excavaciones de sección reducida, lugares angostos, posiciones en ángulo, junto a tapas de alcantarilla y otros obstáculos.

# Características de los compactadores Indeco

Robustos, versátiles y altamente productivos, los compactadores IHC presentan características especiales fruto de la investigación tecnológica de Indeco.

El sistema con cojinete |1| de rodamiento y baño de aceite garantiza una máxima fiabilidad, bajos costes de mantenimiento y altas prestaciones incluso en las condiciones más difíciles.

El sistema de amortiguación de goma |2| está concebido para dirigir toda la fuerza hacia el material a compactar, atenuando las vibraciones para máquina y operador.

El cuerpo de la máquina y las placas de la base |3| de alto espesor están realizados con aceros especiales superresistentes y no se someten a flexiones o deformaciones que pudiesen perjudicar el funcionamiento de la máquina.

El sistema hidráulico |4| equilibra fuerza y velocidad para permitir que los pesos excéntricos realicen una compactación profunda, reduciendo los vacíos.

Su diseño especial |5| está previsto para trabajar muy cerca de muros, zanjas, cimientos, guardarraíles y otros obstáculos que se encuentren a lo largo y ancho de la zona de trabajo.

La válvula limitadora de presión y flujo |6| permite una instalación rápida y segura, evitando que configuraciones incorrectas perjudiquen la productividad e incluso la durabilidad del compactador.

Las conexiones para el aceite |7| están situadas en un lugar práctico y funcional de la parte posterior del compactador. Al igual que los tubos de la máquina, están protegidas del riesgo de rotura accidental, sobre todo en canalizaciones estrechas y profundas.

El motor hidráulico |8|, con juntas especiales resistentes a la alta presión, es capaz de aceptar contrapresiones sin necesidad de la línea de drenaje.

La rotación hidráulica continua a 360° |9| permite el posicionamiento óptimo de la plancha vibratoria en todas las condiciones de trabajo y el avance de la compactación.

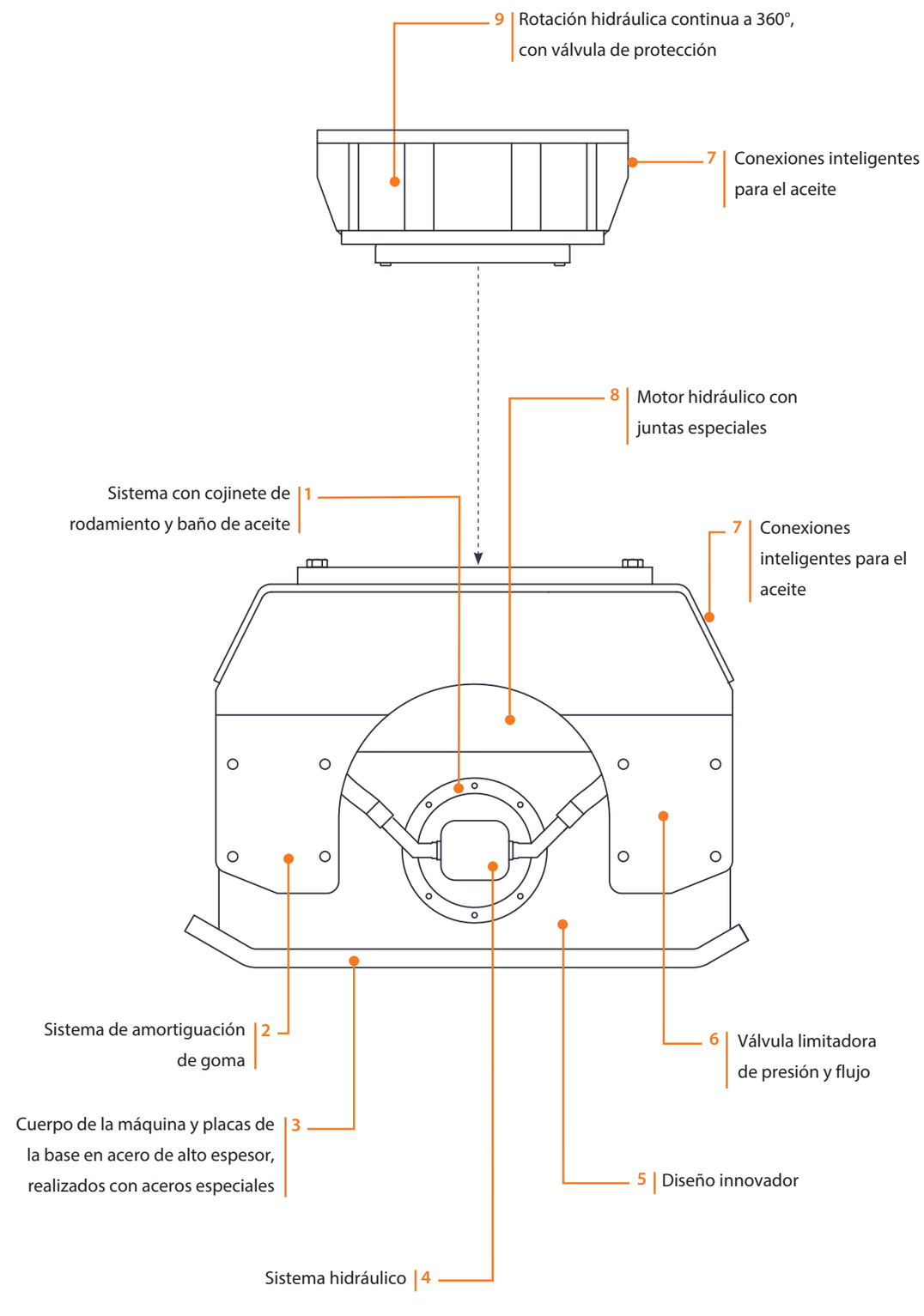

| Datos técnicos | IHC 50 | IHC 70 | IHC 75 |
|---|---|---|---|
| Tipos de máquinas | 1 3 | 1 3 | 1 3 |
| Peso excavadora | 1,7 ÷ 8 ton | 3,5 ÷ 13 ton | 4 ÷ 14 ton |
| Peso de la herramienta* | 200 Kg | 445 Kg | 485 Kg |
| Altura | 56 cm | 60 cm | 60 cm |
| Dimensiones placa base | 30,5 x 76 cm | 46 x 84 cm | 64 x 87 cm |
| Fuerza centrífuga | 3000 Kg<br>29,5 KN | 4000 Kg<br>39 KN | 4000 Kg<br>39 KN |
| Presión ejercida sobre el suelo<br>Mín - Med – Máx | 0,8 1,2 1,7 Kg/cm²<br>7,8 11,8 16,7 N/cm² | 0,9 1,1 1,4 Kg/cm²<br>8,8 10,8 13,7 N/cm² | 0,7 0,9 1,1 Kg/cm²<br>6,9 8,8 10,8 N/cm² |
| Frecuencia<br>Mín - Med - Máx | 2000 2500 3000 rpm<br>33 42 50 hz | 1600 1850 2100 rpm<br>27 31 35 hz | 1600 1850 2100 rpm<br>27 31 35 hz |
| Caudal en el motor | 45 ÷ 70 l/min | 55 ÷ 75 l/min | 55 ÷ 75 l/min |
| Presión máxima de trabajo controlada desde la excavadora | 240 bar | 200 bar | 200 bar |
| Presión de retorno máxima | 7 bar | 21 bar | 21 bar |
| Compatibilidad placa sujeción cabezal demoledor | HP 400 | HP 900 | HP 900 |

*El peso operativo del accesorio incluye el soporte de sujeción de acuerdo con los estándares de fabricación de Indeco. Posibles diferencias de peso podrían depender de la distinta configuración del soporte.

| Datos técnicos | IHC 150 | IHC 250 |
|---|---|---|
| Tipos de máquinas | 4 5 | 4 5 |
| Peso excavadora | 8 ÷ 22 ton | 15 ÷ 45 ton |
| Peso de la herramienta* | 970 Kg | 1280 Kg |
| Altura | 79 cm | 80 cm |
| Dimensiones placa base | 71 x 120 cm | 90 x 122 cm |
| Fuerza centrífuga | 10000 Kg<br>98 KN | 17000 Kg<br>167 KN |
| Presión ejercida sobre el suelo<br>Mín - Med – Máx | 1,4 1,6 1,8 Kg/cm²<br>13,7 15,7 17,7 N/cm² | 1,3 1,7 2,2 Kg/cm²<br>12,8 16,7 21,6 N/cm² |
| Frecuencia<br>Mín - Med - Máx | 1800 1950 2100 rpm<br>30 33 35 hz | 1800 2100 2400 rpm<br>30 35 40 hz |
| Caudal en el motor | 100 ÷ 120 l/min | 190 ÷ 265 l/min |
| Presión máxima de trabajo controlada desde la excavadora | 200 bar | 170 bar |
| Presión de retorno máxima | 21 bar | 7 bar |
| Compatibilidad placa sujeción cabezal demoledor | HP 1500 - HP 1800 | HP 2000 - HP 2500<br>HP 3000 ÷ HP 4000 |

La información contenida en este catálogo puede cambiarse sin previo aviso y sin incurrir en ninguna obligación o responsabilidad por nuestra parte.
El contenido de este catálogo se proporciona para comodidad de los lectores y constituye únicamente información no vinculante.

**Leyenda máquinas**

Excavadora compacta | Minicargadora | Pala mixta | Excavadora sobre ruedas | Excavadora sobre orugas

## La compatibilidad

**Sugerencia de uso en una máquina con peso total de (toneladas):**

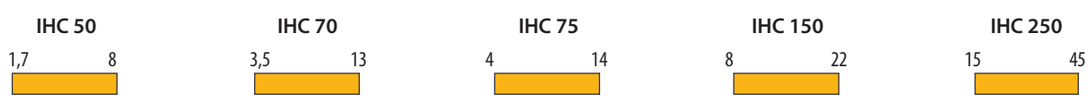

| Datos técnicos | IHC R 50 | IHC R 70 | IHC R 75 |
|---|---|---|---|
| Tipos de máquinas | 1 3 | 1 3 4 | 1 3 4 |
| Peso excavadora | 3,5 ÷ 13 ton | 6,5 ÷ 16 ton | 7 ÷ 16 ton |
| Peso de la herramienta* | 425 Kg | 630 Kg | 670 Kg |
| Altura | 88 cm | 93 cm | 93 cm |
| Dimensiones placa base | 30,5 x 76 cm | 46 x 84 cm | 64 x 87 cm |
| Fuerza centrífuga | 3000 Kg<br>29,5 KN | 4000 Kg<br>39 KN | 4000 Kg<br>39 KN |
| Presión ejercida sobre el suelo<br>Mín - Med – Máx | 0,8 1,2 1,7 Kg/cm²<br>7,8 11,8 16,7 N/cm² | 0,9 1,1 1,4 Kg/cm²<br>8,8 10,8 13,7 N/cm² | 0,7 0,9 1,1 Kg/cm²<br>6,9 8,8 10,8 N/cm² |
| Frecuencia<br>Mín - Med - Máx | 2000 2500 3000 rpm<br>33 42 50 hz | 1600 1850 2100 rpm<br>27 31 35 hz | 1600 1850 2100 rpm<br>27 31 35 hz |
| Caudal en el motor | 45 ÷ 70 l/min | 55 ÷ 75 l/min | 55 ÷ 75 l/min |
| Presión máxima de trabajo controlada desde la excavadora | 240 bar | 200 bar | 200 bar |
| Presión de retorno máxima | 7 bar | 21 bar | 21 bar |
| Caudal de aceite para la rotación | 10 l/min | 10 l/min | 10 l/min |
| Presión regulada a la rotación | 90 bar | 90 bar | 90 bar |
| Compatibilidad placa sujeción cabezal demoledor | HP 900 | HP 900 | HP 900 |

*El peso operativo del accesorio incluye el soporte de sujeción de acuerdo con los estándares de fabricación de Indeco. Posibles diferencias de peso podrían depender de la distinta configuración del soporte.

| Datos técnicos | IHC R 150 | IHC R 250 |
|---|---|---|
| Tipos de máquinas | 4 5 | 4 5 |
| Peso excavadora | 15 ÷ 25 ton | 16 ÷ 45 ton |
| Peso de la herramienta* | 1185 Kg | 1520 Kg |
| Altura | 108 cm | 110 cm |
| Dimensiones placa base | 71 x 120 cm | 90 x 122 cm |
| Fuerza centrífuga | 10000 Kg<br>98 KN | 17000 Kg<br>167 KN |
| Presión ejercida sobre el suelo<br>Mín - Med – Máx | 1,4 1,6 1,8 Kg/cm²<br>13,7 15,7 17,7 N/cm² | 1,3 1,7 2,2 Kg/cm²<br>12,8 16,7 21,6 N/cm² |
| Frecuencia<br>Mín - Med - Máx | 1800 1950 2100 rpm<br>30 33 35 hz | 1800 2100 2400 rpm<br>30 35 40 hz |
| Caudal en el motor | 100 ÷ 120 l/min | 190 ÷ 265 l/min |
| Presión máxima de trabajo controlada desde la excavadora | 200 bar | 170 bar |
| Presión de retorno máxima | 21 bar | 7 bar |
| Caudal de aceite para la rotación | 10 l/min | 10 l/min |
| Presión regulada a la rotación | 90 bar | 90 bar |
| Compatibilidad placa sujeción cabezal demoledor | HP 2000 - HP 2500 | HP 2000 - HP 2500 |

La información contenida en este catálogo puede cambiarse sin previo aviso y sin incurrir en ninguna obligación o responsabilidad por nuestra parte.
El contenido de este catálogo se proporciona para comodidad de los lectores y constituye únicamente información no vinculante.

**Leyenda máquinas**

Excavadora compacta | Minicargadora | Pala mixta | Excavadora sobre ruedas | Excavadora sobre orugas

## La compatibilidad

**Sugerencia de uso en una máquina con peso total de (toneladas):**

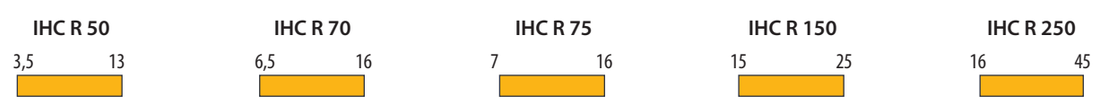

# Los accesorios

## 1 | Sistema Indeconnect

Nuevo sistema de monitorización remota, basado en los principios del'Internet of Things, con el que evitar la obsolescencia de los equipos y mantener un alto rendimiento a lo largo del tiempo.
El sistema «**Indeconnect**», está compuesto por **un dispositivo** equipado con tecnologia 4G para la interconexión inalámbrica a la red, que se montará en los distintos equipos, y una **plataforma web** en la nube accesible desde móvil (vía app) u ordenador, con la que consultar los datos transmitidos en tiempo real por cada dispositivo instalado: horas trabajadas, posición de trabajo en el espacio, temperatura del aceite hidráulico, temperatura ambiente, posición GPS, etc.
Mediante el uso de Indeconnect es posible:

- **Controlar la productividad**, asegurándose de que cada herramienta Indeco esté trabajando de acuerdo a lo planificado
- **Controlar la operatividad**, verificando en tiempo real los distintos parámetros dentro y fuera del equipo para asegurarse de que esté se utilice en condiciones óptimas y de forma adecuada
- **Aumentar la seguridad** controlando a distancia la posición del equipo mediante la geo-localización GPS
- **Planificar el mantenimiento**, supervisando en tiempo real el estado de salud de cada herramienta Indeco, también a través del sistema automático de alertas y mensajes que permite pedir piezas de recambio y minimizar los tiempo de inactividad de la máquina
- **Optimizar el alquiler** supervisando y controlando la gestión de los equipos alquilados.

## 2 | Lámina de rellenado

Herramienta opcional que, montada en un compactador, sirve para extender y nivelar el terreno a compactar, sin que sea necesario utilizar una cuchara.

## 3 | Placas adaptables y extraíbles

atornillables a la placa vibratoria estándar, fabricadas bajo pedido y personalizables en anchura y profundidad, para compactar zanjas estrechas y terrenos con dimensiones especiales.

1 |

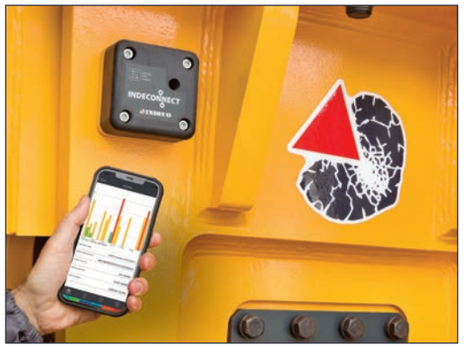


2 |

3 |

# Sectores y campos de aplicación

| | | | IHC | IHC R |
|---|---|---|---|---|
| Movimentación de tierras | Movimentación de tierras | • Excavación de zanjas | | |
| | | • Excavación en terreno | | |
| | | • Nivelación de pavimentaciones | ○ | ○ |
| | | • Compactación del suelo | ○ | ○ |
| | | • Compactación de zanjas | ○ | ○ |
| | | • Carga de terreno y materiales a granel | | |
| | Cimientos | • Excavación para cimientos de edificios | | |
| | | • Nivelación | | |
| | Construcción | • Hinca de pilotes para cimientos | ○ | ○ |
| | | • Compactación en torno a los pilares | ○ | ○ |
| Infraestructuras | Tunelación | • Desmonte | | |
| | | • Decapado de bóvedas y muros | | |
| | Aplicación subacuática | • Dragado | | |
| | | • Ampliación de márgenes | | |
| | | • Ampliación de canales | | |
| | | • Carga de terreno y materiales a granel | | |
| | | • Movimentación de rocas o rompeolas | | |
| | Excavación de zanjas | • Petróleo y gas, agua y líquidos (excavación de zanjas en profundidad) | | |
| | | • Excavación zanjas | | |
| | | • Compactación de suelo en zanjas | ○ | ○ |
| | Construcción de carreteras | • Hinca de pilotes y guardarraíles | ○ | ○ |
| | | • Reparación de asfalto | ○ | ○ |
| | | • Trabajos de mantenimiento (caminos, aceras y estacionamientos) | ○ | ○ |
| | | • Mampostería | ○ | ○ |
| Agrícola y forestal | Jardinería y paisajismo | • Vallas | ○ | ○ |
| | | • Excavación en terreno | | |
| | | • Demolición de roca | | |
| | | • Repoblación | ○ | ○ |
| | | • Hendiduras en tocones | | |
| | | • Mantenimiento de campos de golf | | |
| | | • Trituración de tocones y raíces | | |
| | | • Eliminación y renovación de barreras vegetales | | |
| | | • Trituración de residuos leñosos | | |
| | Arboricultura | • Movimentación de tocones | | |
| | | • Mantenimiento de áreas verdes, arbustos y sotobosque | | |
| | | • Creación y mantenimiento de corredores forestales y cortafuegos | | |
| | | • Retirada de árboles | | |
| | | • Retirada de vegetación | | |
| | | • Retirada de ramas | | |

IHC| Compactadores fijos

IHC R| Compactadores giratorios

## La gama completa de los productos Indeco

| Productos | Peso/Longitud |
|---|---|
| Martillos demoledores hidráulicos HP | desde 59 hasta 11050 Kg |
| Quebrantadores fijos IFP | desde 750 hasta 4550 Kg |
| Quebrantadores giratorios IRP | desde 570 hasta 4500 Kg |
| Pinzas para demolición primaria IDC | desde 900 hasta 7200 Kg |
| Multifunción IMP | desde 1500 hasta 4900 Kg |
| Multifunción IMP Desmontadora de coches | 1500 Kg |
| Compactadores fijos IHC | desde 200 hasta 1280 Kg |
| Compactadores giratorios IHC R | desde 425 hasta 1520 Kg |
| Pinzas Multi Grab IMG S-D-H-L-T | desde 285 hasta 2990 Kg |
| Cizallas ISS | desde 480 hasta 11000 Kg |
| Cortadoras de raíles IRC | desde 4200 hasta 4300 Kg |
| Trituradores de brazo IMH | desde 385 hasta 1930 Kg |
| Brazos posicionadores IBS | desde 3,3 hasta 14,3 m* |

*Las longitudes pueden personalizarse según las necesidades del cliente.

ES

Certificación del sistema de gestión de la calidad. UNI EN ISO 9001:2015

Miembro de

**INDECO IND S.p.A.**
V.le G. Lindemann, 10 - 70132 Bari Z.I. - Italy
**PH** +39 080 531 33 70 - **F** +39 080 537 79 76
@ info@indeco.it - www.indeco.it/es

PROVEEDOR AUTORIZADO

26-07-G-C-ES-04-01

Los contenidos de la presente publicación no pueden reproducirse total ni parcialmente sin la autorización previa de la sociedad INDECO IND S.p.A.
Todos derechos reservados. Las marcas registradas utilizadas en este catálogo son de la propiedad de sus respectivos titulares.